Fuji

## グラインダー・チッパー・
## ハンマー・ニードルスケーラー

# 製品ガイド

- **作業者に優しい小型、軽量な本体**
- **過熱せず、長時間の連続駆動が可能**
- **故障しにくく、修理代のコストダウンを実現**

不二空機のエア工具は同等出力比で電動工具より小型、軽量であるため、作業者への負担が軽減。高負荷連続使用でも過熱せず、長時間の連続稼働が可能。速度・出力調整も簡単です。故障しにくく、構造がシンプルなため、容易に修理できます。

## 目次


| | | |
|---|---|---|
| φ50 研削砥石用 アングルグラインダー | ・・・ | 3 |
| 6mm 軸付砥石用 アングルグラインダー | ・・・ | 3 |
| FA-20、FA-20* シリーズ用 アクセサリー | ・・・ | 3 |
| φ100～φ180 研削砥石用 アングルグラインダー | ・・・ | 4 |
| 大型アングルグラインダー、アングルカッター | ・・・ | 5 |
| アングルサンダー（ペーパー・ブラシ専用機） | ・・・ | 5 |
| 6mm 軸付用 ベビーグラインダー | ・・・ | 6 |
| 6mm 軸付砥石用 長軸型 ストレートグラインダー | ・・・ | 7 |
| 6mm 軸付カッター用 長軸型 ベビーグラインダー | ・・・ | 7 |
| 6mm 軸付砥石用 グラインダー | ・・・ | 7 |
| 3mm 軸付用 ペンシルグラインダー | ・・・ | 8 |
| 3mm 軸付カッター用 ベビーグラインダー | ・・・ | 8 |
| 平型砥石用 ストレートグラインダー | ・・・ | 9 |
| φ180 オフセット研削砥石用 長軸型ストレートグラインダー | ・・・ | 9 |
| 長軸型 ストレートグラインダー | ・・・ | 10 |
| チッパー | ・・・ | 11 |
| ベビーハンマー | ・・・ | 11 |
| チッピング・コーキングハンマー | ・・・ | 11 |
| サンドランマ | ・・・ | 12 |
| ニードルスケーラー | ・・・ | 12 |
| アクセサリー（コレットブッシュ／コレットチャック／スペーサー） | ・・・ | 13 |
| FA-20、FA-20*シリーズ用 アクセサリー | ・・・ | 13 |
| チッパー（FCHシリーズ）用 アクセサリー | ・・・ | 14 |
| ハンマー（FRHシリーズ）用 アクセサリー | ・・・ | 14 |
| ハンマー（FCシリーズ）用 アクセサリー | ・・・ | 15 |


## エア工具 ご使用上の注意

① エア工具は空気圧力**0.63Mpa**で使用するよう設計されています。高圧での使用は内部部品の寿命を早めたり、思わぬ事故の原因となったりする恐れがありますのでご注意ください。
② エア工具は微細な塵埃やドレン等の混入により作動不良を起こす恐れがあります。**清浄で乾燥したエア**の供給にご留意ください。
③ 一般的に、空気消費量1m³/minの工具に必要なコンプレッサの馬力は約10馬力です。余裕のあるコンプレッサをお選びください。
④ 十分な出力を得るためには空気圧力だけでなく、**流量確保が重要**です。機種毎に指定されている内径のホースをご使用ください。
⑤ エア工具は内部のサビを防止するため、随時給油が必要です。（**ISOVG 32 タービン油もしくは相当品**を推奨しております。）配管中にオイラを取り付けると、自動的に給油されることにより工具の長寿命化が図れます。
⑥ 砥石カバーを外すなどの改造や先端研削砥石の許容回転速度を超えたツールのご使用等は、重大な事故に繋がる恐れがあるため、絶対におやめ下さい。法令に基づいた安全なご使用をお願いします。

# φ50 研削砥石用 アングルグラインダー

## 小型アングルグラインダー　FA-20シリーズ

### 狭所の研削作業に

- コンパクト＆低ヘッド（従来比 −7mm ）
- ハイパワーモーター搭載（従来比 ＋11%）
- 低振動（従来比 −37%）

FA-20-1

FA-20X-1

FA-20-3

FA-20-1F

FA-20X-1F

FA-20X-3

| 型式 | オーダー番号 | 排気方向 | スロットル方式 | 砥石寸法 | 無負荷回転数 | 出力 | 頭部高さ | 全長 | 質量 | 最大空気消費量 | 給気口ネジ寸法 | ホース内径 |
|---|---|---|---|---|---|---|---|---|---|---|---|---|
| | | | | 外径×厚×孔径 | rpm | W | mm | mm | kg | $m^3$/min | インチ | mm |
| φ50 アングルグラインダー | | | | | | | | | | | | |
| FA-20-1 | 5412104835 | 側方 | ロール | 50×4×9.53 | 15,000 | 294 | 40.5 | 157 | 0.6 | 0.59 | Rc 1/4 | 9.5 |
| FA-20-1F | 5412104836 | 側方 | ロックレバー | 50×4×9.53 | 15,000 | 283 | 40.5 | 186 | 0.7 | 0.56 | Rc 1/4 | 9.5 |
| FA-20X-1 | 5412104841 | 後方 | ロール | 50×4×9.53 | 15,000 | 266 | 40.5 | 191 | 0.8 | 0.51 | Rc 1/4 | 9.5 |
| FA-20X-1F | 5412104842 | 後方 | ロックレバー | 50×4×9.53 | 15,000 | 265 | 40.5 | 220 | 0.8 | 0.54 | Rc 1/4 | 9.5 |
| 軸付砥石用アングルグラインダー | | | | | | | | | | | | |
| FA-20-3　6 | 5412104839 | 側方 | ロール | 6mm 軸付 | 15,000 | 294 | 83 | 157 | 0.6 | 0.59 | Rc 1/4 | 9.5 |
| FA-20X-3　6 | 5412104846 | 後方 | ロール | 6mm 軸付 | 15,000 | 266 | 83 | 191 | 0.8 | 0.51 | Rc 1/4 | 9.5 |

# FA-20、FA-20* シリーズ用 アクセサリー

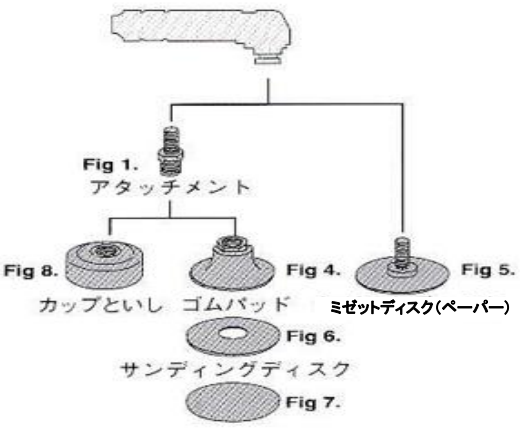


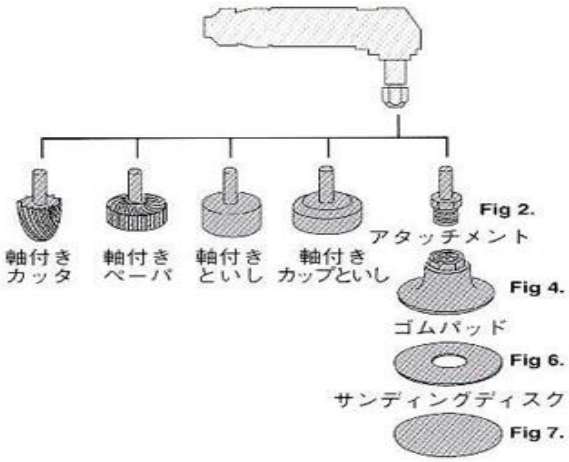


### センタデプレストといし（FA−20−1用）

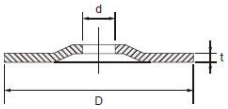


| 品番 | 寸法 | | | 材質 | 最大回転数 |
|---|---|---|---|---|---|
| | D | t | d | | |
| | mm | mm | mm | | $min^{-1}$ |
| 161 | 50 | 4 | 9.53 | A-36P | 15,000 |

※ 最小注文単位 ： 1アイテム毎に25個

※アクセサリーについての詳細は、13ページをご覧ください。

※ ご注文の際は、型式およびオーダー番号をご明記ください。

## φ100～φ180 研削砥石用 アングルグラインダー

FA-30-3

FA-30-3F

FA-3CK-2

FA-4C-1

FA-40-1

NEW FA-65-1

| | 型式 | オーダー番号 | 排気方向 | 砥石寸法 | 無負荷回転数 | 出力 | 頭部高さ | 全長 | 質量 | 最大空気消費量 | 給気口ネジ寸法 | ホース内径 |
|---|---|---|---|---|---|---|---|---|---|---|---|---|
| | | | | 外径×厚×孔径 | rpm | W | mm | mm | kg | $m^3$/min | インチ | mm |
| | φ100 アングルグラインダー | | | | | | | | | | | |
| ★ | FA-30-3 | 5412104647 | 側方 | 100×6×15 | 13,500 | 490 | 57 | 189 | 1.05 | 0.68 | Rc 1/4 | 9.5 |
| | FA-30-3F | 5412105151 | 側方 | 100×6×15 | 13,500 | 482 | 57 | 202 | 1.1 | 0.65 | Rc 1/4 | 9.5 |
| | FA-30X-3 | 5412105127 | 後方 | 100×6×15 | 13,500 | 443 | 57 | 207 | 1.2 | 0.59 | Rc 1/4 | 9.5 |
| | FA-3CK-2 | 5412071111 | 側方 | 100×6×15 | 13,500 | 290 | 78 | 164 | 1.2 | 0.4 | Rc 1/4 | 9.5 |
| | FA-4C-1 | 5412071122 | 側方 | 100×6×15 | 13,500 | 550 | 77 | 210 | 1.8 | 0.55 | Rc 3/8 | 9.5 |
| | FA-4C-3 | 5412052307 | 側方 | 100×6×15 | 13,500 | 550 | 77 | 210 | 1.8 | 0.55 | Rc 3/8 | 9.5 |
| ★ | FA-40-1 | 5412071118 | 側方 | 100×6×15 | 13,500 | 1,000 | 76 | 208 | 1.9 | 1.0 | Rc 3/8 | 9.5 |
| | φ125 アングルグラインダー | | | | | | | | | | | |
| ★ | FA-45-1 | 5412104874 | 側方 | 125×6×22 | 10,900 | 1,100 | 74 | 208 | 2.0 | 1.09 | Rc 3/8 | 9.5 |
| ★ | FA-65-1 | 5412106151 | 側方 | 125×6×22 | 10,900 | 1,500 | 74 | 208 | 2.0 | 1.3 | Rc 3/8 | 12.7 |

★:推奨品
※ FA-4C-3は支えハンドル無しの型式です。
※ FA-30シリーズ用支えハンドルもございます。(オプション)

NEW FA-67-1

FA-70-2

| | 型式 | オーダー番号 | 排気方向 | 砥石寸法 | 無負荷回転数 | 出力 | 頭部高さ | 全長 | 質量 | 最大空気消費量 | 給気口ネジ寸法 | ホース内径 |
|---|---|---|---|---|---|---|---|---|---|---|---|---|
| | | | | 外径×厚×孔径 | rpm | W | mm | mm | kg | $m^3$/min | インチ | mm |
| | φ180 アングルグラインダー | | | | | | | | | | | |
| | FA-5E-11V | 5412071137 | 側方 | 180×6×22 | 7,600 | 956 | 70 | 214 | 2.3 | 0.95 | Rc 3/8 | 9.5 |
| ★ | FA-67-1 | 5412106204 | 側方 | 180×6×22 | 7,600 | 1600 | 72 | 229 | 2.5 | 1.6 | Rc 3/8 | 12.7 |
| ★ | FA-70-2 | 5412104530 | 側方 | 180×6×22 | 7,600 | 1800 | 89 | 275.5 | 3.3 | 1.75 | Rc 3/8 | 12.7 |

★:推奨品

## 大型アングルグラインダー／アングルカッター

FA-9C-1

NEW FA-67-21

ダイヤモンドカッター専用機

NEW FA-30-23

切断砥石専用機

| 型式 | オーダー番号 | 排気方向 | 砥石寸法 | 無負荷回転数 | 出力 | 頭部高さ | 全長 | 質量 | 最大空気消費量 | 給気口ネジ寸法 | ホース内径 |
|---|---|---|---|---|---|---|---|---|---|---|---|
| | | | 外径×厚×孔径 | rpm | W | mm | mm | kg | $m^3$/min | インチ | mm |
| 大型アングルグラインダー | | | | | | | | | | | |
| FA-9C-1 | 5412071177 | 側方 | 205×8×22 | 6,600 | 1620 | 95 | 309 | 4.2 | 1.65 | Rc 1/2 | 12.7 |
| アングルカッター（ダイヤモンドカッター専用機） | | | | | | | | | | | |
| FA-45-8 | 5412104964 | 側方 | 125×2×20 | 10,900 | 1100 | 74 | 208 | 2.0 | 1.09 | Rc 3/8 | 9.5 |
| FA-67-21 | 5412106208 | 側方 | 180×2×25.4 | 7,600 | 1600 | 75 | 229 | 2.5 | 1.6 | Rc 3/8 | 12.7 |
| アングルカッター（切断砥石専用機） | | | | | | | | | | | |
| FA-30-23 | 5412106289 | 側方 | 105×1～3×15 | 13,500 | 490 | 57 | 189 | 1.1 | 0.68 | Rc 1/4 | 9.5 |
| FA-67-23 | 5412106209 | 側方 | 180×3×22 | 7,600 | 1600 | 71 | 229 | 2.5 | 1.6 | Rc 3/8 | 12.7 |

## アングルサンダー（ペーパー・ブラシ専用機）

FA-3CK-1

FA-45-11

FA-150KG-7

FA-150K-20

FA-150K-30

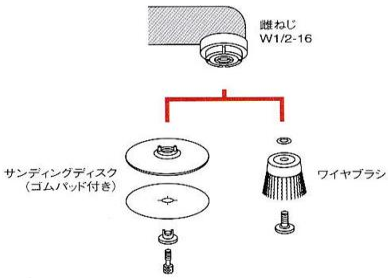


| 型式 | オーダー番号 | 排気方向 | ペーパー寸法 | ブラシ寸法 | 無負荷回転数 | 頭部高さ | 全長 | 質量 | 最大空気消費量 | 給気口ネジ寸法 | ホース内径 |
|---|---|---|---|---|---|---|---|---|---|---|---|
| | | | 外径×孔径 | 外径×孔径 | rpm | mm | mm | kg | $m^3$/min | インチ | mm |
| アングルサンダー | | | | | | | | | | | |
| FA-3CK-1 | 5412052289 | 側方 | 100×15.9 | 取付不可 | 11,000 | 79 | 164 | 1.1 | 0.4 | Rc 1/4 | 9.5 |
| FA-150K-20 SD * | 5412071068 | 側方 | 150×22.2 | — | 8,400 | 80 | 210 | 1.6 | 1.0 | Rc 3/8 | 12.7 |
| FA-150K-20 BR * | 5412071070 | 側方 | — | 125×15.8 | 8,400 | 80 | 210 | 1.6 | 1.0 | Rc 3/8 | 12.7 |
| FA-150K-30 SD * | 5412071072 | 側方 | 150×22.2 | — | 8,400 | 80 | 210 | 1.6 | 1.0 | Rc 3/8 | 12.7 |
| FA-150K-30 BR * | 5412071073 | 側方 | — | 125×15.8 | 8,400 | 80 | 210 | 1.6 | 1.0 | Rc 3/8 | 12.7 |
| FA-150KG-7 SD * | 5412052243 | 側方 | 180×22 | — | 5,500 | 87 | 245 | 1.8 | 1.15 | Rc 3/8 | 12.7 |
| FA-150KG-7 BR * | 5412052241 | 側方 | — | 125×15.8 | 5,500 | 87 | 245 | 1.8 | 1.15 | Rc 3/8 | 12.7 |
| FA-45-11 | 5412104965 | 側方 | 180×22 | 取付不可 | 7,000 | 74 | 208 | 1.9 | 0.82 | Rc 3/8 | 9.5 |

※ ＊印機種について、ご購入後にペーパー仕様⇔ブラシ仕様へ変更ご希望の際は、別途アタッチメントをお買い求めください。

※ ご注文の際は、型式およびオーダー番号をご明記ください。

# 6mm 軸付用 ベビーグラインダー

防振・防冷対策を施し、しかも小型軽量な軸付砥石用ベビーグラインダーです。

後方排気型(ホース装着時)

コレットブッシュ(オプション)

3mm軸の軸付きといしを使用するときに装着してください。
※コレット寸法6mmの機種にご使用ください。

(詳細は13ページをご参照ください)

## リングハンドル型式

FG-26H-20、FG-50H-2

FG-26HX-20、FG-50HX-2

| 型式 | オーダー番号 | コレット寸法 | 砥石寸法 | ロータリーバー外径 | 無負荷回転数 | 出力 | 全長 | 質量 | 最大空気消費量 | 給気口ネジ寸法 | ホース内径 |
|---|---|---|---|---|---|---|---|---|---|---|---|
| | | mm | 外径×厚 | mm | rpm | W | mm | kg | $m^3$/min | インチ | mm |
| 前方排気型 | | | | | | | | | | | |
| FG-26H-20 6 FE | 5412105857 | 6 | 25×13 | 13 | 24,000 | 315 | 170 | 0.61 | 0.59 | Rc 1/4 | 9.5 |
| FG-50H-2 6 FE | 5412103203 | 6 | 32×13 | 22 | 18,000 | 340 | 176 | 0.8 | 0.6 | Rc 1/4 | 9.5 |
| 側方排気型 | | | | | | | | | | | |
| FG-26H-20 6 | 5412105856 | 6 | 25×13 | 13 | 24,000 | 315 | 170 | 0.61 | 0.59 | Rc 1/4 | 9.5 |
| FG-50H-2 6 | 5412103202 | 6 | 32×13 | 22 | 18,000 | 340 | 176 | 0.8 | 0.6 | Rc 1/4 | 9.5 |
| 後方排気型 | | | | | | | | | | | |
| FG-26HX-20 6 | 5412105879 | 6 | 25×13 | 13 | 24,000 | 270 | 211 | 0.72 | 0.51 | Rc 1/4 | 9.5 |
| FG-50HX-2 6 | 5412103220 | 6 | 32×13 | 22 | 18,000 | 340 | 214 | 0.9 | 0.6 | Rc 1/4 | 9.5 |

※ ご注文の際は排気方向をお間違えのないようご注意ください。

## レバーハンドル型式

FG-26H-10、FG-50H-1

FG-26HX-10

| 型式 | オーダー番号 | コレット寸法 | 砥石寸法 | ロータリーバー外径 | 無負荷回転数 | 出力 | 全長 | 質量 | 最大空気消費量 | 給気口ネジ寸法 | ホース内径 |
|---|---|---|---|---|---|---|---|---|---|---|---|
| | | mm | 外径×厚 | mm | rpm | W | mm | kg | $m^3$/min | インチ | mm |
| 前方排気型 | | | | | | | | | | | |
| FG-26H-10 6 FE | 5412105866 | 6 | 25×13 | 13 | 24,000 | 275 | 179 | 0.52 | 0.59 | Rc 1/4 | 9.5 |
| FG-50H-1 6 FE | 5412103212 | 6 | 32×13 | 22 | 18,000 | 340 | 187 | 0.7 | 0.6 | Rc 1/4 | 9.5 |
| 側方排気型 | | | | | | | | | | | |
| FG-26H-10 6 | 5412105865 | 6 | 25×13 | 13 | 24,000 | 275 | 179 | 0.52 | 0.59 | Rc 1/4 | 9.5 |
| FG-50H-1 6 | 5412103211 | 6 | 32×13 | 22 | 18,000 | 340 | 187 | 0.7 | 0.6 | Rc 1/4 | 9.5 |
| 後方排気型 | | | | | | | | | | | |
| FG-26HX-10 6 | 5412105880 | 6 | 25×13 | 13 | 24,000 | 265 | 206 | 0.56 | 0.48 | Rc 1/4 | 9.5 |

※ ご注文の際は排気方向をお間違えのないようご注意ください。

## 6mm 軸付砥石用 長軸型 ストレートグラインダー

### レバーハンドル型式

FG-26HL-10F

### リンクハンドル型式

FG-26HL-20

| 型式 | オーダー番号 | コレット寸法 | 砥石寸法 | ロータリーバー外径 | 無負荷回転数 | 出力 | 全長 | 質量 | 給気口ネジ寸法 | ホース内径 |
|---|---|---|---|---|---|---|---|---|---|---|
| | | mm | 外径×厚 | mm | rpm | W | mm | kg | インチ | mm |
| 前方排気型 | | | | | | | | | | |
| FG-26HL-20 6 FE | 5412105959 | 6 | 25×13 | 13 | 24,000 | 290 | 263 | 0.74 | Rc1/4 | 9.5 |
| FG-26HL-10F 6 FE | 5412105953 | 6 | 25×13 | 13 | 24,000 | 280 | 272 | 0.65 | Rc1/4 | 9.5 |
| 側方排気型 | | | | | | | | | | |
| FG-26HL-20 6 | 5412105957 | 6 | 25×13 | 13 | 24,000 | 290 | 263 | 0.74 | Rc1/4 | 9.5 |
| FG-26HL-10F 6 | 5412105951 | 6 | 25×13 | 13 | 24,000 | 280 | 272 | 0.65 | Rc1/4 | 9.5 |

※ ご注文の際は排気方向をお間違えのないようご注意ください。

## 6mm 軸付カッター用 長軸型 ベビーグラインダー

シャフト径 φ15mm

FG-50K-1

| 型式 | オーダー番号 | 排気方向 | コレット寸法 | 超硬カッター外径寸法 | 無負荷回転数 | 出力 | 全長 | 質量 | 最大空気消費量 | 給気口ネジ寸法 | ホース内径 |
|---|---|---|---|---|---|---|---|---|---|---|---|
| | | | mm | mm | rpm | W | mm | kg | $m^3$/min | インチ | mm |
| FG-50K-1 | 5412071582 | 前方 | 6 | 20 | 19,000 | 294 | 236 | 0.8 | 0.42 | Rc 1/4 | 9.5 |

## 6mm 軸付砥石用 グラインダー

FG-3HA-10

FG-25T

| 型式 | オーダー番号 | 排気方向 | コレット寸法 | 砥石寸法 | 無負荷回転数 | 出力 | 全長 | 質量 | 最大空気消費量 | 給気口ネジ寸法 | ホース内径 |
|---|---|---|---|---|---|---|---|---|---|---|---|
| | | | mm | 外径×厚 | rpm | W | mm | kg | $m^3$/min | インチ | mm |
| 軸付砥石専用機 | | | | | | | | | | | |
| FG-3HA-10 | 5412103175 | 側方 | 6 | 45×13 | 14,000 | 520 | 299 | 1.3 | 0.8 | Rc 3/8 | 9.5 |
| FG-25T | 5412071446 | 前方 | 6 | 25×13 | 20,000 | 220 | 77 | 0.37 | 0.25 | Rc 1/4 | 9.5 |

※ FG-3HA-10は、穴ネジ寸法W3/8-16のコーン砥石は使用できません。

※ ご注文の際は、型式およびオーダー番号をご明記ください。

## 3mm 軸付用 ペンシルグラインダー

高精度・高回転（60,000rpm）のペンシルタイプ。
金属加工の仕上げや修正、彫刻等の複雑な形状面もシャープに加工します。

### リングハンドル型式

FG-06-1

FG-06S-1

| 型式 | オーダー番号 | 排気方向 | コレット寸法 | 超硬カッター外径寸法 | 無負荷回転数 | 出力 | 全長 | 質量 | 最大空気消費量 | 給気口ネジ寸法 | ホース内径 |
|---|---|---|---|---|---|---|---|---|---|---|---|
| | | | mm | mm | rpm | W | mm | kg | $m^3$/min | インチ | mm |
| FG-06-1 3 | 5412052686 | 後方 | 3 | 6 | 60,000 | 90 | 153 | 0.15 | 0.17 | Rc 1/4 | 4 |
| FG-06S-1 3 | 5412078461 | 後方 | 3 | 6 | 60,000 | 90 | 166 | 0.13 | 0.17 | Rc 1/4 | 4 |

## 3mm 軸付カッター用 ベビーグラインダー

### リングハンドル型式

ハードな研削に
ロングカバー

FG-13-2

FG-13X-2

狭所研削に
ショートカバー

FG-13-20

FG-13X-20

| 型式 | オーダー番号 | 排気方向 | コレット寸法 | 超硬カッター外径寸法 | 無負荷回転数 | 出力 | 全長 | 質量 | 最大空気消費量 | 給気口ネジ寸法 | ホース内径 |
|---|---|---|---|---|---|---|---|---|---|---|---|
| | | | mm | mm | rpm | W | mm | kg | $m^3$/min | インチ | mm |
| 前方排気型 | | | | | | | | | | | |
| FG-13-2 3 | 5412052727 | 前方 | 3 | 10 | 30,000 | 140 | 150 | 0.5 | 0.25 | Rc 1/4 | 6.3 |
| FG-13-20 3 | 5412052730 | 前方 | 3 | 10 | 30,000 | 140 | 150 | 0.5 | 0.25 | Rc 1/4 | 6.3 |
| 後方排気型 | | | | | | | | | | | |
| FG-13X-2 3 | 5412052745 | 後方 | 3 | 10 | 30,000 | 140 | 179 | 0.5 | 0.21 | Rc 1/4 | 6.3 |
| FG-13X-20 3 | 5412052748 | 後方 | 3 | 10 | 30,000 | 140 | 179 | 0.5 | 0.21 | Rc 1/4 | 6.3 |

※ ご注文の際は排気方向をお間違えのないようご注意ください。

### レバーハンドル型式

ロングカバー

FG-13-1

ショートカバー

FG-13-10

| 型式 | オーダー番号 | 排気方向 | コレット寸法 | 超硬カッター外径寸法 | 無負荷回転数 | 出力 | 全長 | 質量 | 最大空気消費量 | 給気口ネジ寸法 | ホース内径 |
|---|---|---|---|---|---|---|---|---|---|---|---|
| | | | mm | mm | rpm | W | mm | kg | $m^3$/min | インチ | mm |
| 前方排気型 | | | | | | | | | | | |
| FG-13-1 3 | 5412052712 | 前方 | 3 | 10 | 30,000 | 140 | 158 | 0.37 | 0.25 | Rc 1/4 | 6.3 |
| FG-13-10 3 | 5412052721 | 前方 | 3 | 10 | 30,000 | 140 | 158 | 0.37 | 0.25 | Rc 1/4 | 6.3 |

※ ご注文の際は排気方向をお間違えのないようご注意ください。

## 平型砥石用 ストレートグラインダー

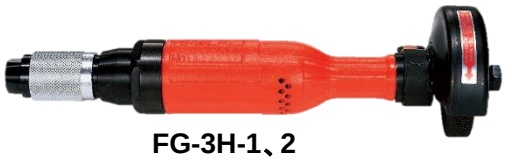

FG-3H-1、2

FG-4H-1、2

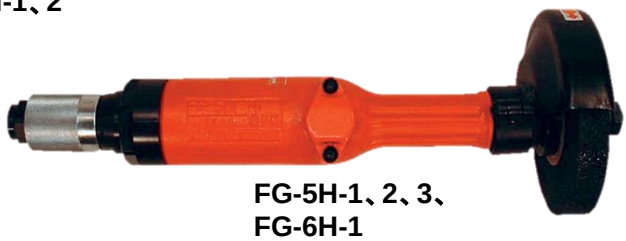

FG-5H-1、2、3、
FG-6H-1

| 型式 | オーダー番号 | 排気方向 | 砥石寸法 | 無負荷回転数 | 出力 | 全長 | 質量（砥石カバー込） | 最大空気消費量 | 給気口ネジ寸法 | ホース内径 |
|---|---|---|---|---|---|---|---|---|---|---|
| | | | 外径×厚×孔径 | rpm | W | mm | kg | $m^3$/min | インチ | mm |
| 側方排気型 | | | | | | | | | | |
| FG-3H-1 * | 5412052818 | 側方 | 65×13×9.53 | 14,600 | 520 | 317 | 1.5 | 0.55 | Rc 3/8 | 9.5 |
| FG-3H-2 * | 5412052823 | 側方 | 75×13×9.53 | 12,700 | 520 | 317 | 1.5 | 0.55 | Rc 3/8 | 9.5 |
| FG-4H-1 * | 5412052849 | 側方 | 100×19×9.53 | 9,500 | 690 | 385 | 2.2 | 0.8 | Rc 3/8 | 12.7 |
| FG-4H-2 | 5412052853 | 側方 | 100×19×12.7 | 9,500 | 690 | 391 | 2.2 | 0.8 | Rc 3/8 | 12.7 |
| FG-5H-1 | 5412071598 | 側方 | 125×19×12.7 | 7,600 | 960 | 405 | 2.7 | 1.0 | Rc 3/8 | 12.7 |
| FG-5H-2 | 5412052868 | 側方 | 125×19×15.8 | 7,600 | 960 | 410 | 2.8 | 1.0 | Rc 3/8 | 12.7 |
| FG-5H-3 | 5412071604 | 側方 | 150×25×15.8 | 6,300 | 960 | 421 | 2.8 | 0.9 | Rc 3/8 | 12.7 |
| FG-6H-1 | 5412071623 | 側方 | 150×25×15.8 | 6,300 | 1040 | 434 | 3.5 | 1.2 | Rc 3/8 | 12.7 |

※ ＊印の機種は、別売のコレットチャック（CN-1402）を装着することにより、6mm軸付砥石もご使用頂けます。（p.13参照）
※ ＊印の機種は、別売のコーン砥石スペーサー（G-013308-00）を装着することにより、コーン砥石もご使用頂けます。（p.13参照）

## φ180 オフセット研削砥石用 長軸型ストレートグラインダー

FG-5HL-14

| 型式 | オーダー番号 | 排気方向 | 砥石寸法 | 無負荷回転数 | 出力 | 全長 | 質量（砥石カバー込） | 最大空気消費量 | 給気口ネジ寸法 | ホース内径 |
|---|---|---|---|---|---|---|---|---|---|---|
| | | | 外径×厚×孔径 | rpm | W | mm | kg | $m^3$/min | インチ | mm |
| オフセット砥石専用機 | | | | | | | | | | |
| FG-5HL-14 | 5412071609 | 側方 | 180×6×22 | 7,600 | 960 | 599 | 3.3 | 1.0 | Rc 3/8 | 12.7 |

※ ご注文の際は、型式およびオーダー番号をご明記ください。

# 長軸型 ストレートグラインダー

軸が長いため、深穴や狭所の研削に最適です。

## 平型砥石用／砥石カバー有

FG-50L-1

FG-50Y-1

FG-3HL-1

FG-4HL-1

FG-5HL-1

| 型式 | オーダー番号 | 排気方向 | 砥石寸法 | 無負荷回転数 | 出力 | 全長 | 質量 | 最大空気消費量 | 給気口ネジ寸法 | ホース内径 |
|---|---|---|---|---|---|---|---|---|---|---|
| | | | 外径×厚×孔径 | rpm | W | mm | kg | $m^3$/min | インチ | mm |
| FG-50L-1 * | 5412071583 | 側方 | 50×13×9.53 | 18,000 | 294 | 307 | 1.4 | 0.43 | Rc 1/4 | 9.5 |
| FG-50Y-1 * | 5412071592 | 側方 | 50×13×9.53 | 18,000 | 294 | 523 | 2.0 | 0.43 | Rc 1/4 | 9.5 |
| FG-3HL-1 * | 5412052834 | 側方 | 65×13×9.53 | 12,000 | 520 | 522 | 1.9 | 0.55 | Rc 3/8 | 9.5 |
| FG-3HY-1 * | 5412052838 | 側方 | 65×13×9.53 | 12,000 | 520 | 702 | 2.3 | 0.55 | Rc 3/8 | 9.5 |
| FG-4HL-1 * | 5412052857 | 側方 | 75×19×9.53 | 12,000 | 690 | 585 | 2.7 | 0.8 | Rc 3/8 | 12.7 |
| FG-5HL-1 | 5412052872 | 側方 | 75×19×12.7 | 12,000 | 960 | 953 | 5.3 | 1.0 | Rc 3/8 | 12.7 |
| FG-5HL-2 | 5412052874 | 側方 | 100×19×12.7 | 9,000 | 960 | 953 | 5.3 | 1.0 | Rc 3/8 | 12.7 |
| FG-5HL-11 | 5412071605 | 側方 | 75×19×9.53 | 12,000 | 960 | 599 | 3.3 | 1.0 | Rc 3/8 | 12.7 |
| FG-5HL-13 | 5412071607 | 側方 | 100×16×12.7 | 9,000 | 960 | 599 | 3.3 | 1.0 | Rc 3/8 | 12.7 |

※ ＊印の機種は、別売のコレットチャック（CN-1402）を装着することにより、6mm軸付砥石もご使用頂けます。（p.13参照）
※ 平型砥石使用時は、必ず砥石カバーを装着の上でご使用ください。

## 平型砥石用／砥石カバー無
## 内面研削専用機

FG-50L-1A

FG-50Y-1A

FG-3HL-1A

FG-4HL-1A

FG-5HL-1A

| 型式 | オーダー番号 | 排気方向 | 砥石寸法 | 無負荷回転数 | 出力 | 全長 | 質量 | 最大空気消費量 | 給気口ネジ寸法 | ホース内径 |
|---|---|---|---|---|---|---|---|---|---|---|
| | | | 外径×厚×孔径 | rpm | W | mm | kg | $m^3$/min | インチ | mm |
| FG-50L-1A | 5412071584 | 側方 | 50×13×9.53 | 18,000 | 294 | 307 | 1.3 | 0.43 | Rc 1/4 | 9.5 |
| FG-50Y-1A | 5412071594 | 側方 | 50×13×9.53 | 18,000 | 294 | 523 | 1.9 | 0.43 | Rc 1/4 | 9.5 |
| FG-3HL-1A | 5412071526 | 側方 | 65×13×9.53 | 12,000 | 520 | 522 | 1.8 | 0.55 | Rc 3/8 | 9.5 |
| FG-3HY-1A | 5412071529 | 側方 | 65×13×9.53 | 12,000 | 520 | 702 | 2.2 | 0.55 | Rc 3/8 | 9.5 |
| FG-4HL-1A | 5412071543 | 側方 | 75×19×9.53 | 12,000 | 690 | 585 | 2.5 | 0.8 | Rc 3/8 | 12.7 |
| FG-5HL-1A | 5412071610 | 側方 | 75×19×12.7 | 12,000 | 960 | 953 | 5.0 | 1.0 | Rc 3/8 | 12.7 |
| FG-5HL-2A | 5412071611 | 側方 | 100×19×12.7 | 9,000 | 960 | 953 | 5.0 | 1.0 | Rc 3/8 | 12.7 |
| FG-5HL-11A | 5412071606 | 側方 | 75×19×9.53 | 12,000 | 960 | 599 | 3.0 | 1.0 | Rc 3/8 | 12.7 |
| FA-5HL-13A | 5412071608 | 側方 | 100×16×12.7 | 9,000 | 960 | 599 | 3.0 | 1.0 | Rc 3/8 | 12.7 |

※ 上記シリーズは内面仕上げ専用機のため、法令に基づき、砥石カバー有の機種と比べ大型の砥石受け・砥石押さえが装着されています。

## チッパー

FCH-20

FCH-25

FCH-20F

エアブロー機能付 FCH-25B

手元ホース（チッパー用） 9722102296 TH-1/4×3/8
手元ホース（ハンマー用） 9722102297 TH-1/4H×3/8

| 型式 | オーダー番号 | 打撃数 | ピストン径 | ピストンストローク | 全長 | 質量 | 最大空気消費量 | 給気口ネジ寸法 | ホース内径 |
|---|---|---|---|---|---|---|---|---|---|
| | | 回／分 | mm | mm | mm | kg | $m^3$/min | インチ | mm |
| FCH-20 | 5412071279 | 5,400 | 20 | 16 | 176 | 0.8 | 0.14 | Rc 1/4 | 6.3 |
| FCH-20F | 5412071282 | 5,400 | 20 | 16 | 182 | 1.0 | 0.14 | Rc 1/4 | 9.5 |
| FCH-25 | 5412071290 | 3,600 | 25 | 20 | 204 | 1.5 | 0.18 | Rc 1/4 | 9.5 |
| FCH-25B | 5412071296 | 3,600 | 25 | 20 | 239 | 1.7 | 0.18 | Rc 1/4 | 9.5 |

※ 上記写真に掲載のタガネは別売です。ラインナップについては14ページをご覧ください。
※ チッパー・ハンマーをご使用の際は、工具への振動軽減のため手元ホースの装着を推奨します。

## ベビーハンマー

FRH-3

FRH-6

FRH-6A

| 型式 | オーダー番号 | タガネ挿入部形状 | 絞鋲能力(mm) | | 打撃数 | ピストン径 | ピストンストローク | 全長 | 質量 | 最大空気消費量 | 給気口ネジ寸法 | ホース内径 |
|---|---|---|---|---|---|---|---|---|---|---|---|---|
| | | | ジュラ | 鋼 | 回／分 | mm | mm | mm | kg | $m^3$/min | インチ | mm |
| FRH-3-1 | 5412072248 | 角込 | 3.2 | 2.5 | 3,600 | 14.3 | 38 | 140 | 1.1 | 0.35 | Rc 1/4 | 9.5 |
| FRH-3-2 | 5412072250 | 丸込 | 3.2 | 2.5 | 3,600 | 14.3 | 38 | 140 | 1.1 | 0.35 | Rc 1/4 | 9.5 |
| FRH-6-1 | 5412072259 | 角込 | 6.4 | 5.0 | 1,800 | 12.7 | 100 | 206 | 1.4 | 0.35 | Rc 1/4 | 9.5 |
| FRH-6-2 | 5412072262 | 丸込 | 6.4 | 5.0 | 1,800 | 12.7 | 100 | 206 | 1.4 | 0.35 | Rc 1/4 | 9.5 |
| FRH-6A-1 | 5412053394 | 角込 | 6.4 | 5.0 | 3,000 | 20.0 | 44.5 | 193 | 1.5 | 0.4 | Rc 1/4 | 9.5 |
| FRH-6A-2 | 5412072269 | 丸込 | 6.4 | 5.0 | 3,000 | 20.0 | 44.5 | 193 | 1.5 | 0.4 | Rc 1/4 | 9.5 |

※ FRHシリーズは、広平タガネをご使用になる際に必要となるホルダースプリング(B)が標準装備されています。 詳細については14ページをご覧ください。

## チッピング・コーキングハンマー

FC-01SA

FC-01

FC-1Z～4Z

| 型式 | オーダー番号 | タガネ挿入部形状 | 打撃数 | ピストン径 | ピストンストローク | タガネ挿入部寸法 | 全長 | 質量 | 最大空気消費量 | 給気口ネジ寸法 | ホース内径 |
|---|---|---|---|---|---|---|---|---|---|---|---|
| | | | 回／分 | mm | mm | mm | mm | kg | $m^3$/min | インチ | mm |
| FC-01SA-H | 5412052476 | 角込 | 3,000 | 20.0 | 44.5 | 12×45 | 273 | 2.5 | 0.42 | Rc 1/4 | 9.5 |
| FC-01SA-R | 5412052478 | 丸込 | 3,000 | 20.0 | 44.5 | 14×45 | 273 | 2.5 | 0.42 | Rc 1/4 | 9.5 |
| FC-01-3 | 5412052471 | 角込 | 3,000 | 20.0 | 44.5 | 12×45 | 273 | 2.6 | 0.42 | Rc 1/4 | 9.5 |
| FC-01-4 | 5412052474 | 丸込 | 3,000 | 20.0 | 44.5 | 14×45 | 273 | 2.6 | 0.42 | Rc 1/4 | 9.5 |
| FC-1Z-1 | 5412052480 | 角込 | 3,000 | 28.5 | 25 | 14.8×60 | 301 | 5.0 | 0.6 | Rc 3/8 | 12.7 |
| FC-1Z-2 | 5412052482 | 丸込 | 3,000 | 28.5 | 25 | 17.5×60 | 301 | 5.0 | 0.6 | Rc 3/8 | 12.7 |
| FC-2Z-1 | 5412052484 | 角込 | 2,520 | 28.5 | 51 | 14.8×60 | 342 | 5.7 | 0.6 | Rc 3/8 | 12.7 |
| FC-2Z-2 | 5412052486 | 丸込 | 2,520 | 28.5 | 51 | 17.5×60 | 342 | 5.7 | 0.6 | Rc 3/8 | 12.7 |
| FC-3Z-1 | 5412052488 | 角込 | 2,280 | 28.5 | 76 | 14.8×60 | 386 | 6.3 | 0.65 | Rc 3/8 | 12.7 |
| FC-3Z-2 | 5412052490 | 丸込 | 2,280 | 28.5 | 76 | 17.5×60 | 386 | 6.3 | 0.65 | Rc 3/8 | 12.7 |
| FC-4Z-1 | 5412052492 | 角込 | 1,680 | 28.5 | 102 | 14.8×60 | 425 | 6.8 | 0.65 | Rc 3/8 | 12.7 |
| FC-4Z-2 | 5412052494 | 丸込 | 1,680 | 28.5 | 102 | 17.5×60 | 425 | 6.8 | 0.65 | Rc 3/8 | 12.7 |

※ FC-01SA-HおよびFC-01SA-Rで、広平タガネをご使用になる際は、別途ホルダースプリング(B)をお買い求めください。(p.14参照)
※ ご使用頂けるタガネについては、15ページをご覧ください。
※ ご注文の際は、型式およびオーダー番号をご明記ください。

## サンドランマ

FR-18B～25B

FR-18L～32

| 型式 | オーダー番号 | 打撃数 | ピストン径 | ピストンストローク | バット径 | 全長（最長時） | 質量 | 空気消費量（打撃時） | 給気口ネジ寸法 | ホース内径 |
|---|---|---|---|---|---|---|---|---|---|---|
| | | 回／分 | mm | mm | mm | mm | kg | $m^3$/min | インチ | mm |
| FR-18B | 5412072106 | 1,800 | 18.0 | 50.0 | 41 | 280 (358) | 1.5 | 0.4 | Rc 1/4 | 9.5 |
| FR-22B | 5412053225 | 1,000 | 22.0 | 64.0 | 51 | 350 (455) | 3.0 | 0.5 | Rc 3/8 | 9.5 |
| FR-25B | 5412053233 | 800 | 25.4 | 83.0 | 67 | 539 (622) | 5.5 | 0.7 | Rc 3/8 | 12.7 |
| FR-18L | 5412072111 | 1,800 | 18.0 | 50.0 | 41 | 547 (625) | 2.0 | 0.4 | Rc 1/4 | 9.5 |
| FR-22L | 5412053229 | 1,000 | 22.0 | 64.0 | 51 | 621 (726) | 3.3 | 0.5 | Rc 1/4 | 9.5 |
| FR-25L | 5412053237 | 800 | 25.4 | 83.0 | 67 | 1,043（1,191） | 6.0 | 0.7 | Rc 1/2 | 12.7 |
| FR-32 | 5412053241 | 700 | 32.0 | 127.0 | 75 | 1,086（1,255） | 10.0 | 0.8 | Rc 1/2 | 12.7 |

## ニードルスケーラー

FNS-2

FNS-2P

| 型式 | オーダー番号 | スロットルタイプ | 打撃数 | ピストン径 | ストローク | ニードル長 | ニードル径 | ニードル数 | 全長 | 質量 | 空気消費量 | 3軸合成値 | 給気口ネジ寸法 | ホース内径 |
|---|---|---|---|---|---|---|---|---|---|---|---|---|---|---|
| | | | 回／分 | mm | mm | mm | mm | 本 | mm | kg | $m^3$/min | $m/s^2$ | インチ | mm |
| FNS-2 3 | 5412071943 | ストレート | 8,000 | 25.0 | 7 | 180 | 3 | 19 | 325 | 1.9 | 0.18 | 8.0 | Rc 1/4 | 9.5 |
| FNS-2 2 | 5412071942 | ストレート | 8,000 | 25.0 | 7 | 180 | 2 | 37 | 325 | 1.9 | 0.18 | 8.0 | Rc 1/4 | 9.5 |
| FNS-2P 3 | 5412071950 | ピストル | 8,000 | 25.0 | 7 | 180 | 3 | 19 | 371 | 2.5 | 0.18 | 7.4 | Rc 1/4 | 9.5 |
| FNS-2P 2 | 5412071949 | ピストル | 8,000 | 25.0 | 7 | 180 | 2 | 37 | 371 | 2.5 | 0.18 | 7.4 | Rc 1/4 | 9.5 |

※ 本製品はニードルが付属しています。ご注文の際は、ニードル径（3mmまたは2mm）をご指定下さい。追加購入の際は、50本単位でご注文ください。

## その他の製品、修理等のアフターサービス

本カタログに掲載した商品以外にも、数多くのラインナップを取り揃えております。また、メンテナンスや修理等のアフターサービスも承っています。
詳細は弊社Webサイト(www.fujitools.jp)をご覧ください。

トルクコントロール
パルスレンチ

小型～大型
インパクトレンチ

パイプ開先加工機

ウェルドシェーバー
（溶接ビード研削機）

各種ドリル

ラチェットレンチ

エアモーター

アフターサービス
service@fujitools.com

# コレットブッシュ／コレットチャック／スペーサー

## コレットブッシュ

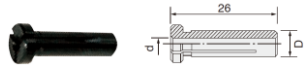


| 品番 | 寸法 | |
|---|---|---|
| | D | d |
| | mm | mm |
| G-032347-00 | 6 | 3 |

※ 3mm軸の軸付砥石、カッターを使用するときに装着してください。

## コレットチャック

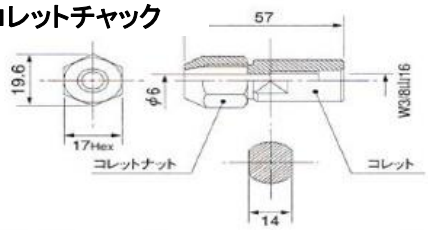


| 品番 | 説明 |
|---|---|
| CN-1402 | セット |
| G-162343-00 | コレットナット |
| G-017342-00 | コレット |

※ コレットチャックを装備する場合は、
砥石押え金を付けたまま装着してください。

## スペーサー（コーン砥石用）

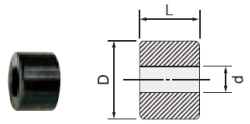


| 品番 | 寸法 | | | |
|---|---|---|---|---|
| | D | d | | L |
| | mm | mm | インチ | mm |
| G-013308-00 | 20 | 9.53 | 3/8 | 19.5 |

※ FG-50, 3Hシリーズでスペーサーを使用する場合は、砥石押え金を付けたまま装着してください。

# FA-20、FA-20*シリーズ用 アクセサリー

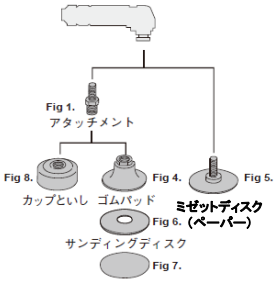


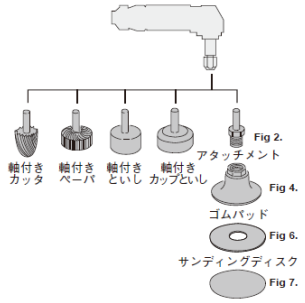


## アタッチメント Fig.1, 2

Fig 1.

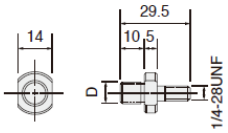


| 品番 | 寸法 |
|---|---|
| | D |
| A-122693-01 | W3/8 -16 |

Fig 2.

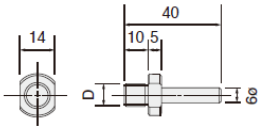


| 品番 | 寸法 |
|---|---|
| | D |
| A-122693-03 | W3/8 -16 |

## ゴムパッド Fig.4

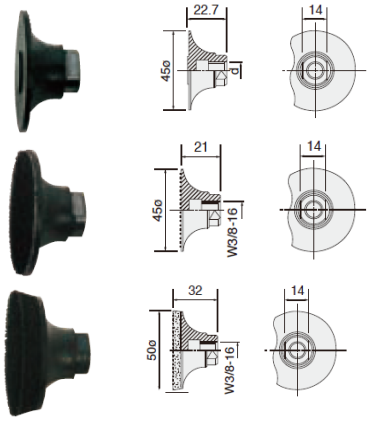


ノリシキペーパー

| 品番 | 寸法 |
|---|---|
| | D |
| RP-2-2 | W3/8 -16 |

マジックペーパー

| 品番 |
|---|
| MP-2-1 |

スポンジ付マジックペーパー

| 品番 |
|---|
| MP-2-1S |

## サンディングディスク Fig.5～7

Fig.5.

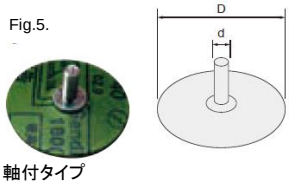


軸付タイプ

| 品番 | 寸法 | | 粒度 |
|---|---|---|---|
| | D | d | |
| | mm | mm | |
| MD-1 | 50 | 1/4-28 UNF | 40 |
| MD-2 | | | 60 |
| MD-3 | | | 80 |
| MD-4 | | | 100 |

※ 最小注文単位 ： 1アイテム毎に50個

Fig.6.

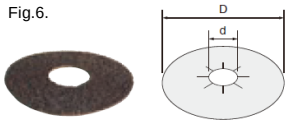


ノリシキペーパータイプ

| 品番 | 寸法 | | 粒度 |
|---|---|---|---|
| | D | d | |
| | mm | mm | |
| DP-2-1 | 50 | 16 | 40 |
| DP-2-2 | | | 60 |
| DP-2-3 | | | 80 |
| DP-2-4 | | | 100 |
| DP-2-5 | | | 120 |
| DP-2-6 | | | 150 |
| DP-2-7 | | | 180 |
| DP-2-8 | | | 240 |
| DP-2-9 | | | 320 |
| DP-2-10 | | | 400 |

※ 最小注文単位 ： 1アイテム毎に100個

Fig.7.

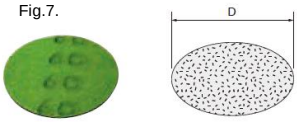


マジックペーパータイプ

| 品番 | 寸法 | 粒度 |
|---|---|---|
| | D | |
| | mm | |
| MP-2-10 | 50 | 40 |
| MP-2-2 | | 60 |
| MP-2-3 | | 80 |
| MP-2-4 | | 100 |
| MP-2-5 | | 120 |
| MP-2-6 | | 150 |
| MP-2-7 | | 240 |
| MP-2-8 | | 320 |

※ 最小注文単位 ： 1アイテム毎に100個

※ ご注文の際は、品番をご明記ください。

# チッパー（FCHシリーズ）用 アクセサリー

## タガネ（FCH-20用）

※ FCH-20F, 25型にはご使用いただけません。

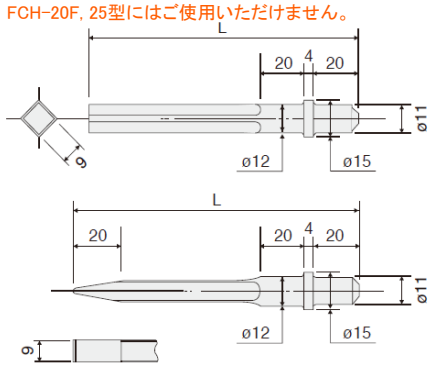


| 品番 | 刃先形状 | 寸法 L mm |
|---|---|---|
| G-1-1 | ブランク（刃先未加工） | 125 |
| G-1-2 | | 155 |
| G-1-3 | | 200 |
| G-1-4 | | 250 |
| G-1-5 | | 300 |
| G-2-1 | 平型 | 130 |
| G-2-2 | | 155 |
| G-2-3 | | 200 |
| G-2-4 | | 250 |
| G-2-5 | | 300 |

## タガネ（FCH-20F, 25用）

※ FCH-20型にはご使用いただけません。

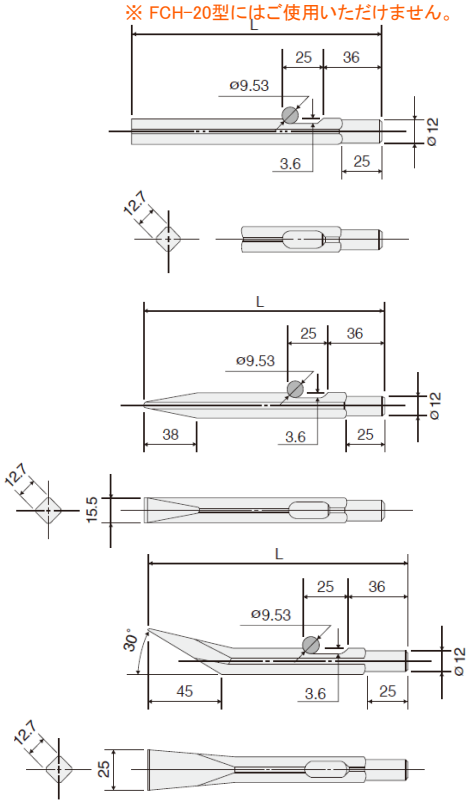


| 品番 | 刃先形状 | 寸法 L mm |
|---|---|---|
| F-1-1 | ブランク（刃先未加工） | 140 |
| F-1-2 | | 155 |
| F-1-3 | | 200 |
| F-1-4 | | 250 |
| F-1-5 | | 300 |

| 品番 | 刃先形状 | 寸法 L mm |
|---|---|---|
| F-2-2 | 平型 | 155 |
| F-2-3 | | 200 |
| F-2-4 | | 250 |
| F-2-5 | | 300 |
| F-2-7 | | 400 |

| 品番 | 刃先形状 | 寸法 L mm |
|---|---|---|
| F-3-2 | 平曲り型 | 155 |
| F-3-3 | | 200 |
| F-3-4 | | 250 |
| F-3-5 | | 300 |
| F-3-7 | | 400 |

# ハンマー（FRHシリーズ）用 アクセサリー

## タガネ（FRHシリーズ用）

丸込

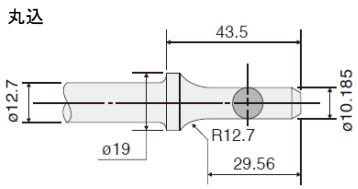


角込

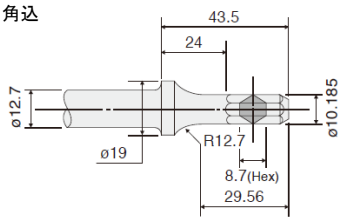


| No. | 品番 丸込 | 品番 角込 | 部品名 |
|---|---|---|---|
| 808 | WA-808 | WA-808H | マフラースプリッター |
| 809 | WA-809 | WA-809H | パネルカッター |
| 810 | WA-810 | WA-810H | コールドチゼル |
| 812 | WA-812 | WA-812H | パンチ |
| 813 | WA-813 | WA-813H | リベットカッター |
| 814 | WA-814 | WA-814H | ストレートパンチ |
| 815 | WA-815 | WA-815H | スポットウェルドブレーカー |

808

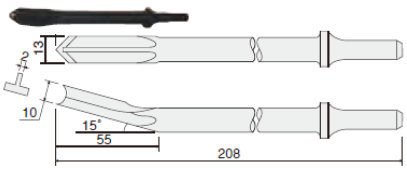


809

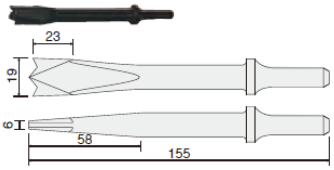


810

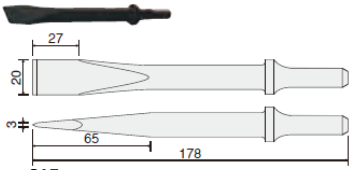


812

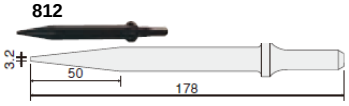


813

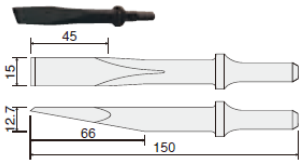


815

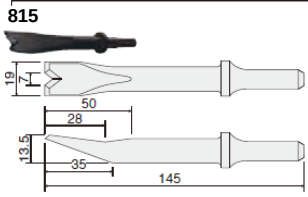


814

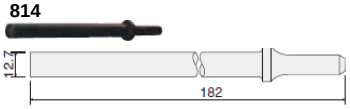


## ホルダースプリング（FRH、FC-01SAシリーズ用）

ホルダースプリング

ホルダースプリング(B)

| 品番 FC-01SA | 品番 FRH-3、6 | 品番 FRH-6A | 部品名 |
|---|---|---|---|
| H-043715-00 | H-019715-00 | H-024715-00 | ホルダースプリング |
| H-043719-00 | H-019719-00 | H-024719-01 | ホルダースプリング(B) |

本カタログ記載以外のタガネも製作可能です。詳細は弊社営業担当にご相談ください。

# ハンマー（FCシリーズ）用 アクセサリー

## タガネ挿入部形状寸法

### FC-01、FC-01SA用

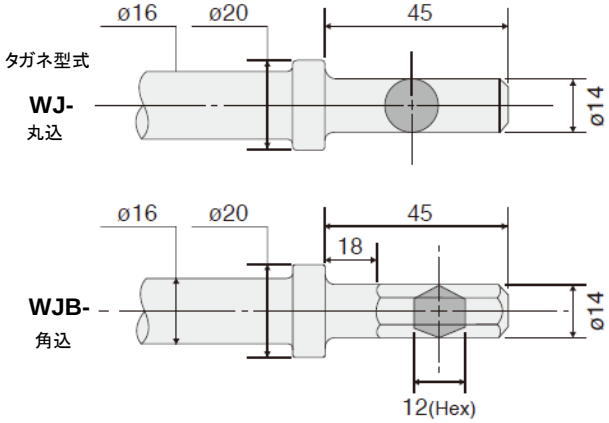


### FC-1Z～4Z用

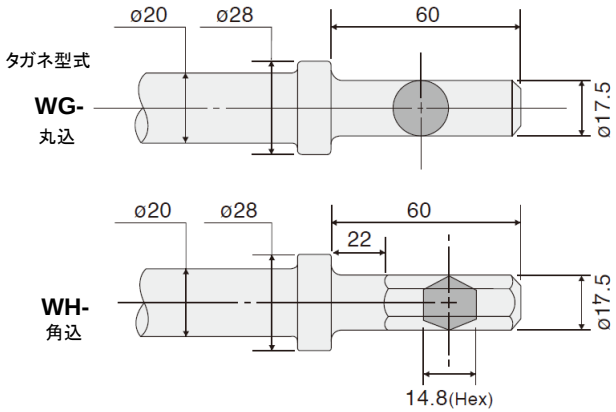


## タガネ刃先形状

### ブランク（刃先未加工）

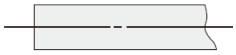

| 品番 | 寸法 L | タガネ挿入部形状 | 適用機種 |
|---|---|---|---|
| WJ-8 | 200 | 丸込 | FC-01-4<br>FC-01SA |
| WJ-10 | 250 | | |
| WJ-12 | 300 | | |
| WJ-16 | 400 | | |
| WJB-8 | 200 | 角込 | FC-01-3<br>FC-01SA |
| WJB-10 | 250 | | |
| WJB-12 | 300 | | |
| WJB-16 | 400 | | |
| WG-10 | 250 | 丸込 | FC-1Z-2 ～<br>FC-4Z-2 |
| WG-12 | 300 | | |
| WH-10 | 250 | 角込 | FC-1Z-1 ～<br>FC-4Z-1 |
| WH-12 | 300 | | |

### 平型（F）

16mm (FC-01)
20mm (FC-*Z)

| 品番 | 寸法 L | タガネ挿入部形状 | 適用機種 |
|---|---|---|---|
| WJ-8F | 200 | 丸込 | FC-01-4<br>FC-01SA |
| WJB-8F | 200 | 角込 | FC-01-3<br>FC-01SA |
| WJB-10F | 250 | | |
| WG-8F | 200 | 丸込 | FC-1Z-2 ～<br>FC-4Z-2 |
| WG-10F | 250 | | |
| WH-8F | 200 | 角込 | FC-1Z-1 ～<br>FC-4Z-1 |
| WH-10F | 250 | | |

### 丸型（P）

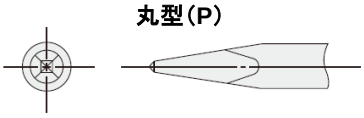

| 品番 | 寸法 L | タガネ挿入部形状 | 適用機種 |
|---|---|---|---|
| WJ-8P | 200 | 丸込 | FC-01-4<br>FC-01SA |
| WJB-8P | 200 | 角込 | FC-01-3<br>FC-01SA |
| WJB-10P | 250 | | |
| WG-8P | 200 | 丸込 | FC-1Z-2 ～<br>FC-4Z-2 |
| WG-10P | 250 | | |
| WH-8P | 200 | 角込 | FC-1Z-1 ～<br>FC-4Z-1 |
| WH-10P | 250 | | |

### 広平型（SL）

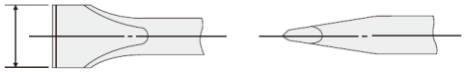

25mm (FC-01)
32mm (FC-*Z)

| 品番 | 寸法 L | タガネ挿入部形状 | 適用機種 |
|---|---|---|---|
| WJ-8SL | 200 | 丸込 | FC-01-4<br>FC-01SA |
| WJB-8SL | 200 | 角込 | FC-01-3<br>FC-01SA |
| WJB-10SL | 250 | | |
| WG-8SL | 200 | 丸込 | FC-1Z-2 ～<br>FC-4Z-2 |
| WG-10SL | 250 | | |
| WH-8SL | 200 | 角込 | FC-1Z-1 ～<br>FC-4Z-1 |
| WH-10SL | 250 | | |

※ FC-01SA-HおよびFC-01SA-Rで、広平タガネをご使用になる際は、別途ホルダースプリング(B)をお買い求めください。

## チゼルホルダー（FCシリーズ用）

| 品番 | | 部品名 |
|---|---|---|
| FC-01 | FC-1Z～4Z | |
| H-059714-00 | H-047714-01 | チゼルホルダー |
| H-059761-00 | H-047761-00 | リテーナースプリング |

本カタログ記載以外のタガネも製作可能です。詳細は弊社営業担当にご相談ください。

※ ご注文の際は、品番をご明記ください。

# POWER AND PRECISION
# IN PERFECT HARMONY

**INDUSTRIAL TOOLS FROM FUJI**

エアツールのご提案から修理・メンテナンス等のアフターサービスまで、ワンストップでご提供


## 不二空機株式会社

本社　〒537-0003 大阪市東成区神路2-1-14
TEL (06) 6972-2331　FAX (06) 6972-2250

お問合せ専用
フリーダイヤル　0120-72-5522

不二空機
Webサイト　www.fujitools.jp


取扱店

掲載した製品の仕様等は予告なしに変更する場合があります。

2021/11 Ver.4