研削工具・打撃工具

製品ガイド

- **作業者に優しい小型、軽量な本体**
- **過熱せず、長時間の連続駆動が可能**
- **故障しにくく、修理代のコストダウンを実現**

不二空機のエア工具は同等出力比で電動工具より小型、軽量であるため、作業者への負担が軽減。高負荷連続使用でも過熱せず、長時間の連続稼働が可能。速度・出力調整も簡単です。故障しにくく、構造がシンプルなため、容易に修理できます。

目次

φ50 研削砥石用 アングルグラインダー	・・・	3
6mm 軸付砥石用 アングルグラインダー	・・・	3
FA-20、FA-20* シリーズ用 アクセサリー	・・・	3
φ100～φ180 研削砥石用 アングルグラインダー	・・・	4
大型・高速度アングルグラインダー、アングルカッター	・・・	5
アングルサンダー（ペーパー・ブラシ専用機）	・・・	5
6mm 軸付用 ベビーグラインダー	・・・	6
6mm 軸付砥石用 長軸型 ストレートグラインダー	・・・	7
6mm 軸付カッター用 長軸型 ベビーグラインダー	・・・	7
6mm 軸付砥石用 グラインダー	・・・	7
3mm 軸付用 ペンシルグラインダー	・・・	8
3mm 軸付カッター用 ベビーグラインダー	・・・	8
平型砥石用 ストレートグラインダー	・・・	9
φ180 オフセット研削砥石用 長軸型ストレートグラインダー	・・・	9
長軸型 ストレートグラインダー	・・・	10
チッパー	・・・	11
ベビーハンマー	・・・	11
チッピング・コーキングハンマー	・・・	11
サンドランマ	・・・	12
ニードルスケーラー	・・・	12
アクセサリー（コレットブッシュ／コレットチャック／スペーサー）	・・・	13
FA-20、FA-20*シリーズ用 アクセサリー	・・・	13
チッパー（FCHシリーズ）用 アクセサリー	・・・	14
ハンマー（FRHシリーズ）用 アクセサリー	・・・	14
ハンマー（FCシリーズ）用 アクセサリー	・・・	15

エア工具 ご使用上の注意

① エア工具は空気圧力**0.63Mpa**で使用するよう設計されています。高圧での使用は内部部品の寿命を早めたり、思わぬ事故の原因となったりする恐れがありますのでご注意ください。
② エア工具は微細な塵埃やドレン等の混入により作動不良を起こす恐れがあります。**清浄で乾燥したエア**の供給にご留意ください。
③ 一般的に、空気消費量1m^3/minの工具に必要なコンプレッサの馬力は約10馬力です。余裕のあるコンプレッサをお選びください。
④ 十分な出力を得るためには空気圧力だけでなく、**流量確保が重要**です。機種毎に指定されている内径のホースをご使用ください。
⑤ エア工具は内部のサビを防止するため、随時給油が必要です。（**ISOVG 32 タービン油もしくは相当品**を推奨しております。）配管中にオイラを取り付けると、自動的に給油されることにより工具の長寿命化が図れます。
⑥ 砥石カバーを外すなどの改造や先端研削砥石の許容回転速度を超えたツールのご使用等は、重大な事故に繋がる恐れがあるため、絶対におやめ下さい。法令に基づいた安全なご使用をお願いします。

φ50 研削砥石用 アングルグラインダー

小型アングルグラインダー　FA-20シリーズ

狭所の研削作業に

- コンパクト＆低ヘッド（従来比 −7mm ）
- ハイパワーモータ搭載（従来比 ＋11%）
- 低振動（従来比 −37%）

FA-20-1

FA-20X-1

FA-20-3

FA-20-1F

FA-20X-1F

FA-20X-3

型式	オーダー番号	排気方向	スロットル方式	砥石寸法	無負荷回転数	出力	頭部高さ	全長	質量	最大空気消費量	給気口ネジ寸法	ホース内径
				外径×厚×孔径	rpm	W	mm	mm	kg	m^3/min	インチ	mm
φ50 アングルグラインダー												
FA-20-1	5412104835	側方	ロール	50×4×9.53	15,000	294	40.5	157	0.6	0.59	PT 1/4	9.5
FA-20-1F	5412104836	側方	ロックレバー	50×4×9.53	15,000	283	40.5	186	0.7	0.56	PT 1/4	9.5
FA-20X-1	5412104841	後方	ロール	50×4×9.53	15,000	266	40.5	191	0.8	0.51	PT 1/4	9.5
FA-20X-1F	5412104842	後方	ロックレバー	50×4×9.53	15,000	265	40.5	220	0.8	0.54	PT 1/4	9.5
軸付砥石用アングルグラインダー												
FA-20-3　6	5412104839	側方	ロール	6mm 軸付	15,000	294	83	157	0.6	0.59	PT 1/4	9.5
FA-20X-3　6	5412104846	後方	ロール	6mm 軸付	15,000	266	83	191	0.8	0.51	PT 1/4	9.5

FA-20、FA-20* シリーズ用 アクセサリー

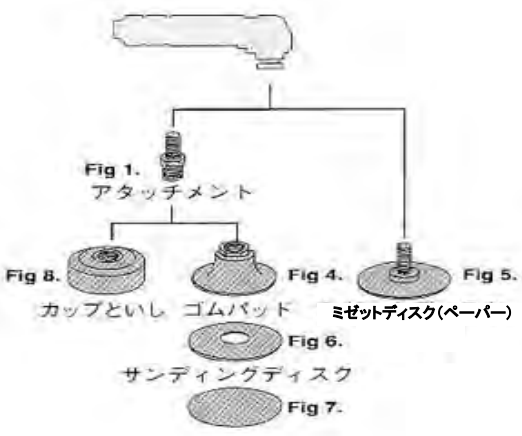

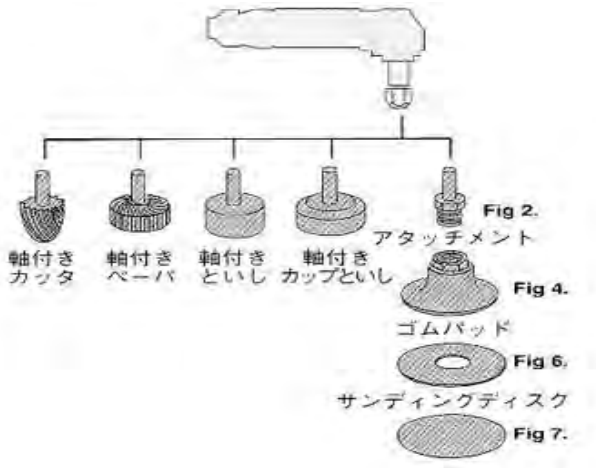

※アクセサリーについての詳細は、13ページをご覧ください。

※ ご注文の際は、型式およびオーダー番号をご明記ください。

φ100～φ180 研削砥石用 アングルグラインダー

FA-30-3

FA-30-3F

FA-3CK-2

FA-4C-1

FA-40-1

NEW FA-65-1

	型式	オーダー番号	排気方向	砥石寸法	無負荷回転数	出力	頭部高さ	全長	質量	最大空気消費量	給気口ネジ寸法	ホース内径
				外径×厚×孔径	rpm	W	mm	mm	kg	m^3/min	インチ	mm
	φ100 アングルグラインダー											
★	FA-30-3	5412104647	側方	100×6×15	13,500	490	61	189	1.05	0.68	PT 1/4	9.5
	FA-30-3F	5412105151	側方	100×6×15	13,500	482	61	202	1.1	0.65	PT 1/4	9.5
	FA-30X-3	5412105127	後方	100×6×15	13,500	443	61	207	1.2	0.59	PT 1/4	9.5
	FA-3CK-2	5412071111	側方	100×6×15	13,500	290	78	164	1.2	0.4	PT 1/4	9.5
	FA-4C-1	5412071122	側方	100×6×15	13,500	550	77	210	1.8	0.55	PT 3/8	9.5
	FA-4C-3	5412052307	側方	100×6×15	13,500	550	77	210	1.8	0.55	PT 3/8	9.5
★	FA-40-1	5412071118	側方	100×6×15	13,500	1,000	76	208	1.9	1.0	PT 3/8	9.5
	φ125 アングルグラインダー											
★	FA-45-1	5412104874	側方	125×6×22	10,900	1,100	74	208	2.0	1.09	PT 3/8	9.5
★	FA-65-1	5412106151	側方	125×6×22	10,900	1,500	74	208	2.0	1.3	PT 3/8	12.7
	φ150 アングルグラインダー											
	FA-6C-7	5412071161	側方	150×6×22	9,100	1,180	89	252	2.7	1.15	PT 3/8	12.7

★:推奨品
※ FA-4C-3は支えハンドル無しの型式です。
※ FA-30シリーズ用支えハンドルもございます。(オプション)

FA-6C-1

NEW FA-67-1

FA-70-2

	型式	オーダー番号	排気方向	砥石寸法	無負荷回転数	出力	頭部高さ	全長	質量	最大空気消費量	給気口ネジ寸法	ホース内径
				外径×厚×孔径	rpm	W	mm	mm	kg	m^3/min	インチ	mm
	φ180 アングルグラインダー											
	FA-5E-11V	5412071137	側方	180×6×22	7,600	956	70	214	2.3	0.95	PT 3/8	9.5
★	FA-6C-1	5412052344	側方	180×6×22	7,600	1180	89	252	2.8	1.15	PT 3/8	12.7
	FA-7C-1	5412071164	側方	180×6×22	7,600	1280	89	264	3.4	1.4	PT 3/8	12.7
★	FA-67-1	5412106204	側方	180×6×22	7,600	1600	101	229	2.5	1.6	PT 3/8	12.7
★	FA-70-2	5412104530	側方	180×6×22	7,600	1800	89	275.5	3.3	1.75	PT 3/8	12.7

★:推奨品

※ ご注文の際は、型式およびオーダー番号をご明記ください。

大型アングルグラインダー／高速度アングルグラインダー／アングルカッター

FA-9C-1

FA-7C-9

ダイヤモンドカッター
専用機

FA-6C-20

型式	オーダー番号	排気方向	砥石寸法	無負荷回転数	出力	頭部高さ	全長	質量	最大空気消費量	給気口ネジ寸法	ホース内径
			外径×厚×孔径	rpm	W	mm	mm	kg	m^3/min	インチ	mm
大型アングルグラインダー											
FA-9C-1	5412071177	側方	205×8×22	6,600	1620	95	309	4.2	1.65	PT 1/2	12.7
φ180 高速度タイプ アングルグラインダー											
FA-6C-3	5412071157	側方	180×8×22.2	8,400	1180	98	252	3.1	1.15	PT 3/8	12.7
FA-7C-9	5412071166	側方	180×8×22.2	8,400	1280	98	264	3.8	1.4	PT 3/8	12.7
FA-7E-4V	5412071168	側方	180×8×22.2	8,400	1500	96	272	3.1	1.4	PT 3/8	12.7
アングルカッター（ダイヤモンドカッター専用機）											
FA-45-8	5412104964	側方	125×2×20	10,900	1100	74	208	2.0	1.09	PT 3/8	9.5
FA-6C-20	5412052357	側方	150×2×20	9,100	1180	89	252	2.8	1.15	PT 3/8	12.7
FA-7C-21	5412052364	側方	180×2×25.5	7,600	1280	89	264	3.4	1.4	PT 3/8	12.7

※ φ180高速度アングルグラインダーは、砥石の規格にご注意ください。

アングルサンダー（ペーパー・ブラシ専用機）

FA-3CK-1

FA-45-11

FA-150KG-7

FA-150K-20

FA-150K-30

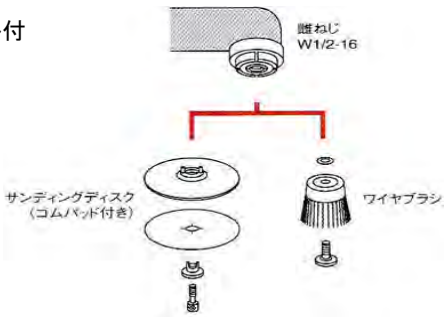

型式	オーダー番号	排気方向	ペーパー寸法	ブラシ寸法	無負荷回転数	頭部高さ	全長	質量	最大空気消費量	給気口ネジ寸法	ホース内径
			外径×孔径	外径×孔径	rpm	mm	mm	kg	m^3/min	インチ	mm
アングルサンダー											
FA-3CK-1	5412052289	側方	100×15.9	取付不可	11,000	79	164	1.1	0.4	PT 1/4	9.5
FA-150K-20 SD *	5412071068	側方	150×22.2	—	8,400	80	210	1.6	1.0	PT 3/8	12.7
FA-150K-20 BR *	5412071070	側方	—	125×15.8	8,400	80	210	1.6	1.0	PT 3/8	12.7
FA-150K-30 SD *	5412071072	側方	150×22.2	—	8,400	80	210	1.6	1.0	PT 3/8	12.7
FA-150K-30 BR *	5412071073	側方	—	125×15.8	8,400	80	210	1.6	1.0	PT 3/8	12.7
FA-150KG-7 SD *	5412052241	側方	180×22	—	5,500	87	245	1.8	1.15	PT 3/8	12.7
FA-150KG-7 BR *	5412052243	側方	—	125×15.8	5,500	87	245	1.8	1.15	PT 3/8	12.7
FA-45-11	5412104965	側方	180×22	取付不可	7,000	74	208	1.9	0.82	PT 3/8	9.5

※ ＊印機種について、ご購入後にペーパー仕様⇔ブラシ仕様へ変更ご希望の際は、別途アタッチメントをお買い求めください。

※ ご注文の際は、型式およびオーダー番号をご明記ください。

6mm 軸付用 ベビーグラインダー

防振・防冷対策を施し、しかも小型軽量な軸付砥石用ベビーグラインダーです。

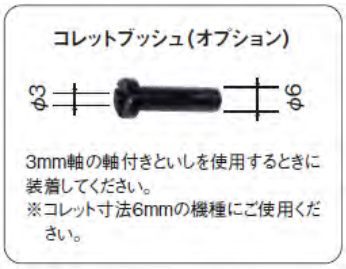

（詳細は13ページをご参照ください）

リングハンドル型式

FG-26H-20、FG-50H-2

FG-26HX-20、FG-50HX-2

型式	オーダー番号	コレット寸法	砥石寸法	ロータリーバー外径	無負荷回転数	出力	全長	質量	最大空気消費量	給気口ネジ寸法	ホース内径
		mm	外径×厚	mm	rpm	W	mm	kg	m^3/min	インチ	mm
前方排気型											
FG-26H-20 6 FE	5412105857	6	25×13	13	24,000	315	170	0.61	0.59	PT 1/4	9.5
FG-50H-2 6 FE	5412103203	6	32×13	22	18,000	340	165.5	0.8	0.6	PT 1/4	9.5
側方排気型											
FG-26H-20 6	5412105856	6	25×13	13	24,000	315	170	0.61	0.59	PT 1/4	9.5
FG-50H-2 6	5412103202	6	32×13	22	18,000	340	165.5	0.8	0.6	PT 1/4	9.5
後方排気型											
FG-26HX-20 6	5412105879	6	25×13	13	24,000	270	211	0.72	0.51	PT 1/4	9.5
FG-50HX-2 6	5412103220	6	32×13	22	18,000	340	203.5	0.87	0.6	PT 1/4	9.5

※ ご注文の際は排気方向をお間違えのないようご注意ください。

レバーハンドル型式

FG-26H-10、FG-50H-1

FG-26HX-10、FG-50HX-1

型式	オーダー番号	コレット寸法	砥石寸法	ロータリーバー外径	無負荷回転数	出力	全長	質量	最大空気消費量	給気口ネジ寸法	ホース内径
		mm	外径×厚	mm	rpm	W	mm	kg	m^3/min	インチ	mm
前方排気型											
FG-26H-10 6 FE	5412105866	6	25×13	13	24,000	275	179	0.52	0.59	PT 1/4	9.5
FG-50H-1 6 FE	5412103212	6	32×13	22	18,000	340	176.5	0.66	0.6	PT 1/4	9.5
側方排気型											
FG-26H-10 6	5412105865	6	25×13	13	24,000	275	179	0.52	0.59	PT 1/4	9.5
FG-50H-1 6	5412103211	6	32×13	22	18,000	340	176.5	0.66	0.6	PT 1/4	9.5
後方排気型											
FG-26HX-10 6	5412105880	6	25×13	13	24,000	265	206	0.56	0.48	PT 1/4	9.5
FG-50HX-1 6	5412103216	6	32×13	22	18,000	340	200	0.67	0.6	PT 1/4	9.5

※ ご注文の際は排気方向をお間違えのないようご注意ください。

※ ご注文の際は、型式およびオーダー番号をご明記ください。

6mm 軸付砥石用 長軸型 ストレートグラインダー

レバーハンドル型式

FG-26HL-10F

リンクハンドル型式

FG-26HL-20

型式	オーダー番号	コレット寸法	砥石寸法	ロータリーバー外径	無負荷回転数	出力	全長	質量	給気口ネジ寸法	ホース内径
		mm	外径×厚	mm	rpm	W	mm	kg	インチ	mm
前方排気型										
FG-26HL-20 6 FE	5412105959	6	25×13	13	24,000	290	263	0.74	PT1/4	9.5
FG-26HL-10F 6 FE	5412105953	6	25×13	13	24,000	280	272	0.65	PT1/4	9.5
側方排気型										
FG-26HL-20 6	5412105957	6	25×13	13	24,000	290	263	0.74	PT1/4	9.5
FG-26HL-10F 6	5412105951	6	25×13	13	24,000	280	272	0.65	PT1/4	9.5

※ ご注文の際は排気方向をお間違えのないようご注意ください。

6mm 軸付カッター用 長軸型 ベビーグラインダー

FG-50K-1

型式	オーダー番号	排気方向	コレット寸法	超硬カッター外径寸法	無負荷回転数	出力	全長	質量	最大空気消費量	給気口ネジ寸法	ホース内径
			mm	mm	rpm	W	mm	kg	m^3/min	インチ	mm
FG-50K-1	5412071582	前方	6	20	19,000	294	236	0.8	0.42	PT 1/4	9.5

6mm 軸付砥石用 グラインダー

FG-3HA-10

FG-25T

型式	オーダー番号	排気方向	コレット寸法	砥石寸法	無負荷回転数	出力	全長	質量	最大空気消費量	給気口ネジ寸法	ホース内径
			mm	外径×厚	rpm	W	mm	kg	m^3/min	インチ	mm
軸付砥石専用機											
FG-3HA-10	5412103175	側方	6	45×13	14,000	520	299	1.3	0.8	PT 3/8	9.5
FG-25T	5412071446	前方	6	25×13	20,000	220	77	0.37	0.25	PT 1/4	9.5

※ FG-3HA-10は、穴ネジ寸法W3/8-16のコーン砥石は使用できません。

※ ご注文の際は、型式およびオーダー番号をご明記ください。

3mm 軸付用 ペンシルグラインダー

高精度・高回転（60,000rpm）のペンシルタイプ。
金属加工の仕上げや修正、彫刻等の複雑な形状面もシャープに加工します。

リングハンドル型式

FG-06-1

高精度タイプ
アルミボディ

FG-06S-1

型式	オーダー番号	排気方向	コレット寸法	超硬カッター外径寸法	無負荷回転数	出力	全長	質量	最大空気消費量	給気口ネジ寸法	ホース内径
			mm	mm	rpm	W	mm	kg	m^3/min	インチ	mm
FG-06-1 3	5412052686	後方	3	6	60,000	90	153	0.15	0.17	PT 1/4	4
FG-06S-1 3	5412078461	後方	3	6	60,000	90	166	0.13	0.17	PT 1/4	4

3mm 軸付カッター用 ベビーグラインダー

リングハンドル型式

ハードな研削に
ロングカバー

FG-13-2

FG-13X-2

狭所研削に
ショートカバー

FG-13-20

FG-13X-20

型式	オーダー番号	排気方向	コレット寸法	超硬カッター外径寸法	無負荷回転数	出力	全長	質量	最大空気消費量	給気口ネジ寸法	ホース内径
			mm	mm	rpm	W	mm	kg	m^3/min	インチ	mm
前方排気型											
FG-13-2 3	5412052727	前方	3	10	30,000	140	150	0.5	0.25	PT 1/4	6.3
FG-13-20 3	5412052730	前方	3	10	30,000	140	150	0.5	0.25	PT 1/4	6.3
後方排気型											
FG-13X-2 3	5412052745	後方	3	10	30,000	140	179	0.5	0.21	PT 1/4	6.3
FG-13X-20 3	5412052748	後方	3	10	30,000	140	179	0.5	0.21	PT 1/4	6.3

※ ご注文の際は排気方向をお間違えのないようご注意ください。

レバーハンドル型式

ロングカバー

FG-13-1

FG-13X-1

ショートカバー

FG-13-10

FG-13X-10

型式	オーダー番号	排気方向	コレット寸法	超硬カッター外径寸法	無負荷回転数	出力	全長	質量	最大空気消費量	給気口ネジ寸法	ホース内径
			mm	mm	rpm	W	mm	kg	m^3/min	インチ	mm
前方排気型											
FG-13-1 3	5412052712	前方	3	10	30,000	140	158	0.37	0.25	PT 1/4	6.3
FG-13-10 3	5412052721	前方	3	10	30,000	140	158	0.37	0.25	PT 1/4	6.3
後方排気型											
FG-13X-1 3	5412052733	後方	3	10	30,000	140	183	0.4	0.21	PT 1/4	6.3
FG-13X-10 3	5412052740	後方	3	10	30,000	140	183	0.4	0.21	PT 1/4	6.3

※ ご注文の際は排気方向をお間違えのないようご注意ください。

※ ご注文の際は、型式およびオーダー番号をご明記ください。

平型砥石用 ストレートグラインダー

FG-3H-1、2

FG-4H-1、2

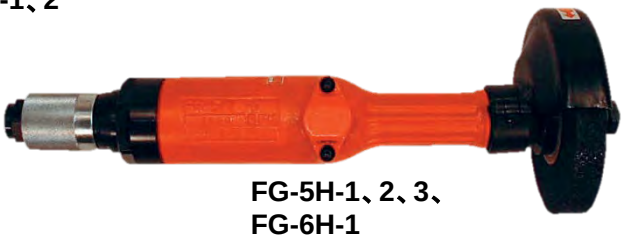

FG-5H-1、2、3、
FG-6H-1

型式	オーダー番号	排気方向	砥石寸法	無負荷回転数	出力	全長	質量（砥石カバー込）	最大空気消費量	給気口ネジ寸法	ホース内径
			外径×厚×孔径	rpm	W	mm	kg	m^3/min	インチ	mm
側方排気型										
FG-3H-1 *	5412052818	側方	65×13×9.53	14,600	520	317	1.5	0.55	PT 3/8	9.5
FG-3H-2 *	5412052823	側方	75×13×9.53	12,700	520	317	1.5	0.55	PT 3/8	9.5
FG-4H-1 *	5412052849	側方	100×19×9.53	9,500	690	385	2.2	0.8	PT 3/8	12.7
FG-4H-2	5412052853	側方	100×19×12.7	9,500	690	391	2.2	0.8	PT 3/8	12.7
FG-5H-1	5412071598	側方	125×19×12.7	7,600	960	405	2.7	1.0	PT 3/8	12.7
FG-5H-2	5412052868	側方	125×19×15.8	7,600	960	410	2.8	1.0	PT 3/8	12.7
FG-5H-3	5412071604	側方	150×25×15.8	6,300	960	421	2.8	0.9	PT 3/8	12.7
FG-6H-1	5412071623	側方	150×25×15.8	6,300	1040	434	3.5	1.2	PT 3/8	12.7

※ * 印の機種は、別売のコレットチャック（CN-1402）を装着することにより、6mm軸付砥石もご使用頂けます。（p.13参照）
※ * 印の機種は、別売のコーン砥石スペーサー（G-013308-00）を装着することにより、コーン砥石もご使用頂けます。（p.13参照）

φ180 オフセット研削砥石用 長軸型ストレートグラインダー

FG-5HL-14

型式	オーダー番号	排気方向	砥石寸法	無負荷回転数	出力	全長	質量（砥石カバー込）	最大空気消費量	給気口ネジ寸法	ホース内径
			外径×厚×孔径	rpm	W	mm	kg	m^3/min	インチ	mm
オフセット砥石専用機										
FG-5HL-14	5412071609	側方	180×6×22	7,600	960	599	3.3	1.0	PT 3/8	12.7

※ ご注文の際は、型式およびオーダー番号をご明記ください。

長軸型 ストレートグラインダー

軸が長いため、深穴や狭所の研削に最適です。

平型砥石用／砥石カバー有

FG-50L-1

FG-50Y-1

FG-3HL-1

FG-4HL-1

FG-5HL-1

型式	オーダー番号	排気方向	砥石寸法	無負荷回転数	出力	全長	質量	最大空気消費量	給気口ネジ寸法	ホース内径
			外径×厚×孔径	rpm	W	mm	kg	m^3/min	インチ	mm
FG-50L-1 *	5412071583	側方	50×13×9.53	18,000	294	307	1.4	0.43	PT 1/4	9.5
FG-50Y-1 *	5412071592	側方	50×13×9.53	18,000	294	523	2.0	0.43	PT 1/4	9.5
FG-3HL-1 *	5412052834	側方	65×13×9.53	12,000	520	522	1.9	0.55	PT 3/8	9.5
FG-3HY-1 *	5412052838	側方	65×13×9.53	12,000	520	702	2.3	0.55	PT 3/8	9.5
FG-4HL-1 *	5412052857	側方	75×19×9.53	12,000	690	585	2.7	0.8	PT 3/8	12.7
FG-5HL-1	5412052872	側方	75×19×12.7	12,000	960	953	5.3	1.0	PT 3/8	12.7
FG-5HL-2	5412052874	側方	100×19×12.7	9,000	960	953	5.3	1.0	PT 3/8	12.7
FG-5HL-11	5412071605	側方	75×19×9.53	12,000	960	599	3.3	1.0	PT 3/8	12.7
FG-5HL-13	5412071607	側方	100×16×12.7	9,000	960	599	3.3	1.0	PT 3/8	12.7

※ * 印の機種は、別売のコレットチャック（CN-1402）を装着することにより、6mm軸付砥石もご使用頂けます。（p.13参照）
※ 平型砥石使用時は、必ず砥石カバーを装着の上でご使用ください。

平型砥石用／砥石カバー無
内面研削専用機

FG-50L-1A

FG-50Y-1A

FG-3HL-1A

FG-4HL-1A

FG-5HL-1A

型式	オーダー番号	排気方向	砥石寸法	無負荷回転数	出力	全長	質量	最大空気消費量	給気口ネジ寸法	ホース内径
			外径×厚×孔径	rpm	W	mm	kg	m^3/min	インチ	mm
FG-50L-1A	5412071584	側方	50×13×9.53	18,000	294	307	1.3	0.43	PT 1/4	9.5
FG-50Y-1A	5412071594	側方	50×13×9.53	18,000	294	523	1.9	0.43	PT 1/4	9.5
FG-3HL-1A	5412071526	側方	65×13×9.53	12,000	520	522	1.8	0.55	PT 3/8	9.5
FG-3HY-1A	5412071529	側方	65×13×9.53	12,000	520	702	2.2	0.55	PT 3/8	9.5
FG-4HL-1A	5412071543	側方	75×19×9.53	12,000	690	585	2.5	0.8	PT 3/8	12.7
FG-5HL-1A	5412071610	側方	75×19×12.7	12,000	960	953	5.0	1.0	PT 3/8	12.7
FG-5HL-2A	5412071611	側方	100×19×12.7	9,000	960	953	5.0	1.0	PT 3/8	12.7
FG-5HL-11A	5412071606	側方	75×19×9.53	12,000	960	599	3.0	1.0	PT 3/8	12.7
FA-5HL-13A	5412071608	側方	100×16×12.7	9,000	960	599	3.0	1.0	PT 3/8	12.7

※ 上記シリーズは内面仕上げ専用機のため、法令に基づき、砥石カバー有の機種と比べ大型の砥石受け・砥石押さえが装着されています。

※ ご注文の際は、型式およびオーダー番号をご明記ください。

チッパー

FCH-20

FCH-25

FCH-20F

エアブロー機能付

FCH-25B

手元ホース（チッパー用） 9722102296 TH-1/4×3/8
手元ホース（ハンマー用） 9722102297 TH-1/4H×3/8

型式	オーダー番号	打撃数	ピストン径	ピストンストローク	全長	質量	最大空気消費量	給気口ネジ寸法	ホース内径
		回／分	mm	mm	mm	kg	m^3/min	インチ	mm
FCH-20	5412071279	5,400	20	16	176	0.8	0.14	PT 1/4	6.3
FCH-20F	5412071282	5,400	20	16	182	1.0	0.14	PT 1/4	9.5
FCH-25	5412071290	3,600	25	20	204	1.5	0.18	PT 1/4	9.5
FCH-25B	5412071296	3,600	25	20	239	1.7	0.18	PT 1/4	9.5

※ 上記写真に掲載のタガネは別売です。ラインナップについては14ページをご覧ください。
※ チッパー・ハンマーをご使用の際は、工具への振動軽減のため手元ホースの装着を推奨します。

ベビーハンマー

FRH-3

FRH-6

FRH-6A

型式	オーダー番号	タガネ挿入部形状	絞鋲能力(mm)		打撃数	ピストン径	ピストンストローク	全長	質量	最大空気消費量	給気口ネジ寸法	ホース内径
			ジュラ	鋼	回/分	mm	mm	mm	kg	m^3/min	インチ	mm
FRH-3-1	5412072248	角込	3.2	2.5	3,600	14.3	38	140	1.1	0.35	PT 1/4	9.5
FRH-3-2	5412072250	丸込	3.2	2.5	3,600	14.3	38	140	1.1	0.35	PT 1/4	9.5
FRH-6-1	5412072259	角込	6.4	5.0	1,800	12.7	100	206	1.4	0.35	PT 1/4	9.5
FRH-6-2	5412072262	丸込	6.4	5.0	1,800	12.7	100	206	1.4	0.35	PT 1/4	9.5
FRH-6A-1	5412053394	角込	6.4	5.0	3,000	20.0	44.5	193	1.5	0.4	PT 1/4	9.5
FRH-6A-2	5412072269	丸込	6.4	5.0	3,000	20.0	44.5	193	1.5	0.4	PT 1/4	9.5

※ FRHシリーズは、広平タガネをご使用になる際に必要となるホルダースプリング(B)が標準装備されています。 詳細については14ページをご覧ください。

チッピング・コーキングハンマー

FC-01SA

FC-01

FC-1Z～4Z

型式	オーダー番号	タガネ挿入部形状	打撃数	ピストン径	ピストンストローク	タガネ挿入部寸法	全長	質量	最大空気消費量	給気口ネジ寸法	ホース内径
			回/分	mm	mm	mm	mm	kg	m^3/min	インチ	mm
FC-01SA-H	5412052476	角込	3,000	20.0	44.5	12×45	273	2.5	0.42	PT 1/4	9.5
FC-01SA-R	5412052478	丸込	3,000	20.0	44.5	14×45	273	2.5	0.42	PT 1/4	9.5
FC-01-3	5412052471	角込	3,000	20.0	44.5	12×45	273	2.6	0.42	PT 1/4	9.5
FC-01-4	5412052474	丸込	3,000	20.0	44.5	14×45	273	2.6	0.42	PT 1/4	9.5
FC-1Z-1	5412052480	角込	3,000	28.5	25	14.8×60	301	5.0	0.6	PT 3/8	12.7
FC-1Z-2	5412052482	丸込	3,000	28.5	25	17.5×60	301	5.0	0.6	PT 3/8	12.7
FC-2Z-1	5412052484	角込	2,520	28.5	51	14.8×60	342	5.7	0.6	PT 3/8	12.7
FC-2Z-2	5412052486	丸込	2,520	28.5	51	17.5×60	342	5.7	0.6	PT 3/8	12.7
FC-3Z-1	5412052488	角込	2,280	28.5	76	14.8×60	386	6.3	0.65	PT 3/8	12.7
FC-3Z-2	5412052490	丸込	2,280	28.5	76	17.5×60	386	6.3	0.65	PT 3/8	12.7
FC-4Z-1	5412052492	角込	1,680	28.5	102	14.8×60	425	6.8	0.65	PT 3/8	12.7
FC-4Z-2	5412052494	丸込	1,680	28.5	102	17.5×60	425	6.8	0.65	PT 3/8	12.7

※ FC-01SA-HおよびFC-01SA-Rで、広平タガネをご使用になる際は、別途ホルダースプリング(B)をお買い求めください。(p.14参照)
※ ご使用頂けるタガネについては、15ページをご覧ください。
※ ご注文の際は、型式およびオーダー番号をご明記ください。

サンドランマ

FR-18B～25B

FR-18L～32

型式	オーダー番号	打撃数	ピストン径	ピストンストローク	バット径	全長（最長時）	質量	空気消費量（打撃時）	給気口ネジ寸法	ホース内径
		回/分	mm	mm	mm	mm	kg	m^3/min	インチ	mm
FR-18B	5412072106	1,800	18.0	50.0	41	280 (358)	1.5	0.4	PT 1/4	9.5
FR-22B	5412053225	1,000	22.0	64.0	51	350 (455)	3.0	0.5	PT 3/8	9.5
FR-25B	5412053233	800	25.4	83.0	67	539 (622)	5.5	0.7	PT 3/8	12.7
FR-18L	5412072111	1,800	18.0	50.0	41	547 (625)	2.0	0.4	PT 1/4	9.5
FR-22L	5412053229	1,000	22.0	64.0	51	621 (726)	3.3	0.5	PT 1/4	9.5
FR-25L	5412053237	800	25.4	83.0	67	1,043（1,191）	6.0	0.7	PT 1/2	12.7
FR-32	5412053241	700	32.0	127.0	75	1,086（1,255）	10.0	0.8	PT 1/2	12.7

ニードルスケーラー

FNS-2

FNS-2P

型式	オーダー番号	スロットルタイプ	打撃数	ピストン径	ストローク	ニードル長	ニードル径	ニードル数	全長	質量	空気消費量	3軸合成値	給気口ネジ寸法	ホース内径
			回/分	mm	mm	mm	mm	本	mm	kg	m^3/min	m/s^2	インチ	mm
FNS-2 3	5412071943	ストレート	8,000	25.0	7	180	3	19	325	1.9	0.18	8.0	PT 1/4	9.5
FNS-2 2	5412071942	ストレート	8,000	25.0	7	180	2	37	325	1.9	0.18	8.0	PT 1/4	9.5
FNS-2P 3	5412071950	ピストル	8,000	25.0	7	180	3	19	371	2.5	0.18	7.4	PT 1/4	9.5
FNS-2P 2	5412071949	ピストル	8,000	25.0	7	180	2	37	371	2.5	0.18	7.4	PT 1/4	9.5

※ 本製品はニードルが付属しています。ご注文の際は、ニードル径（3mmまたは2mm）をご指定下さい。追加購入の際は、50本単位でご注文ください。

その他の製品

本カタログに掲載した商品以外にも、数多くのラインナップを取り揃えております。
詳細は弊社Webサイトをご覧ください。

トルクコントロール
パルスレンチ

小型～大型
インパクトレンチ

ラチェットレンチ

ウェルドシェーバー
（溶接ビード研削機）

パイプ開先加工機

各種ドリル

エアモーター

※ ご注文の際は、型式およびオーダー番号をご明記ください。

コレットブッシュ／コレットチャック／スペーサー

コレットブッシュ

品番	寸法	
	D	d
	mm	mm
G-032347-00	6	3

※ 3mm軸の軸付砥石、カッターを使用するときに装着してください。

コレットチャック

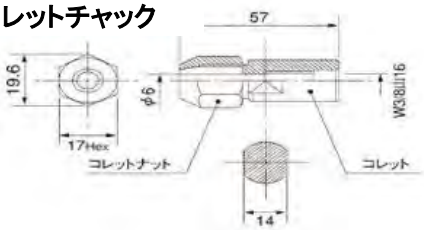

品番	説明
CN-1402	セット
G-162343-00	コレットナット
G-017342-00	コレット

※ コレットチャックを装備する場合は、
砥石押え金を付けたまま装着してください。

スペーサー（コーン砥石用）

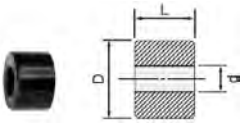

品番	寸法			
	D	d		L
	mm	mm	インチ	mm
G-013308-00	20	9.53	3/8	19.5

※ FG-50, 3Hシリーズでスペーサーを使用する場合は、砥石押え金を付けたまま装着してください。

FA-20、FA-20*シリーズ用 アクセサリー

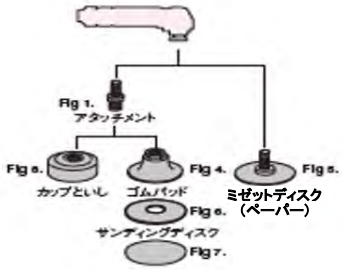

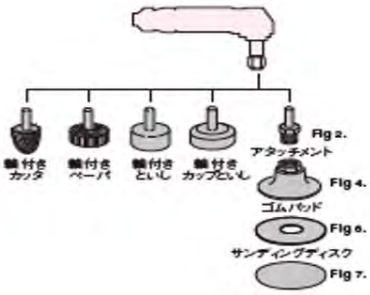

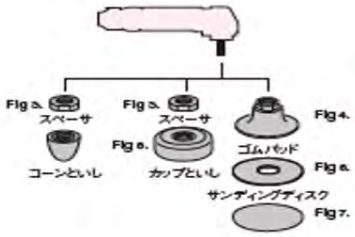

アタッチメント Fig.1, 2

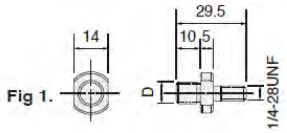

品番	寸法
	D
A-122693-01	W3/8 -16

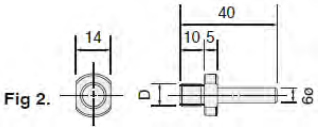

品番	寸法
	D
A-122693-03	W3/8 -16

スペーサー Fig.3

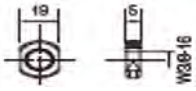

品番
A-122309-01

ゴムパッド Fig.4

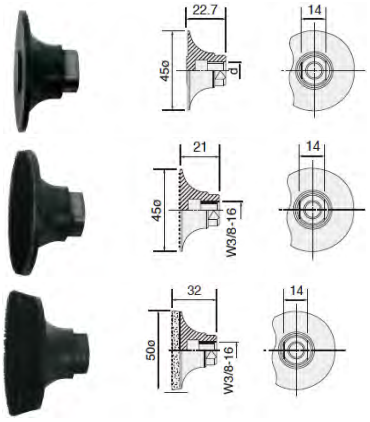

ノリシキペーパー

品番	寸法
	D
RP-2-2	W3/8 -16

マジックペーパー

品番
MP-2-1

スポンジ付マジックペーパー

品番
MP-2-1S

サンディンディスク Fig.5～7

Fig.5.

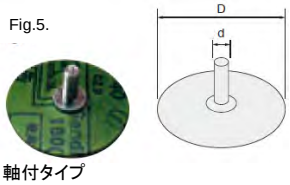

軸付タイプ

品番	寸法		粒度
	D	d	
	mm	mm	
MD-1	50	1/4-28 UNF	40
MD-2			60
MD-3			80
MD-4			100
MD-5			120

※ 最小注文単位 ： 1アイテム毎に50個

Fig.6.

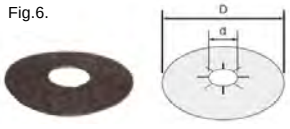

ノリシキペーパータイプ

品番	寸法		粒度
	D	d	
	mm	mm	
DP-2-1	50	16	40
DP-2-2			60
DP-2-3			80
DP-2-4			100
DP-2-5			120
DP-2-6			150
DP-2-7			180
DP-2-8			240
DP-2-9			320
DP-2-10			400

※ 最小注文単位 ： 1アイテム毎に100個

Fig.7.

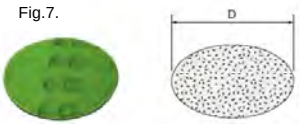

マジックペーパータイプ

品番	寸法	粒度
	D	
	mm	
MP-2-10	50	40
MP-2-2		60
MP-2-3		80
MP-2-4		100
MP-2-5		120
MP-2-6		150
MP-2-7		240
MP-2-8		320

※ 最小注文単位 ： 1アイテム毎に100個

※ ご注文の際は、品番をご明記ください。

チッパー（FCHシリーズ）用 アクセサリー

タガネ（FCH-20用）

※ FCH-20F, 25型にはご使用いただけません。

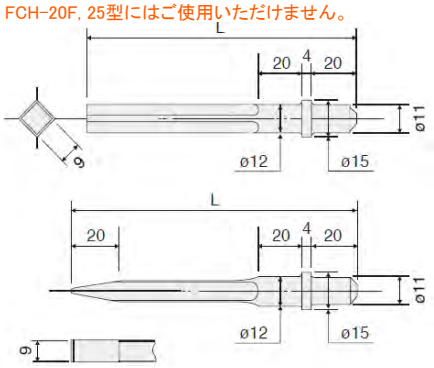

品番	刃先形状	寸法 L mm
G-1-1	ブランク（刃先未加工）	125
G-1-2		155
G-1-3		200
G-1-4		250
G-1-5		300
G-2-1	平型	130
G-2-2		155
G-2-3		200
G-2-4		250
G-2-5		300

タガネ（FCH-20F, 25用）

※ FCH-20型にはご使用いただけません。

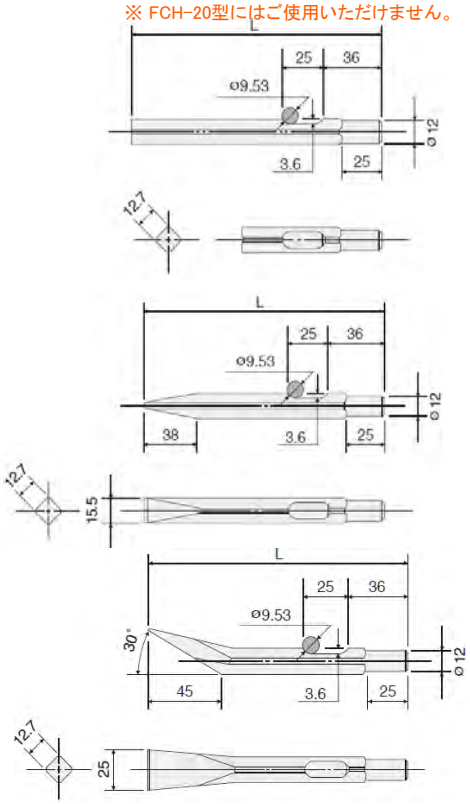

品番	刃先形状	寸法 L mm
F-1-1	ブランク（刃先未加工）	140
F-1-2		155
F-1-3		200
F-1-4		250
F-1-5		300

品番	刃先形状	寸法 L mm
F-2-2	平型	155
F-2-3		200
F-2-4		250
F-2-5		300
F-2-7		400

品番	刃先形状	寸法 L mm
F-3-2	平曲り型	155
F-3-3		200
F-3-4		250
F-3-5		300
F-3-7		400

ハンマー（FRHシリーズ）用 アクセサリー

タガネ（FRHシリーズ用）

丸込

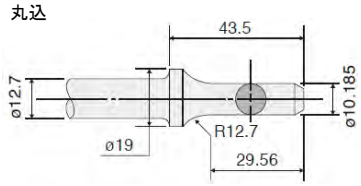

角込

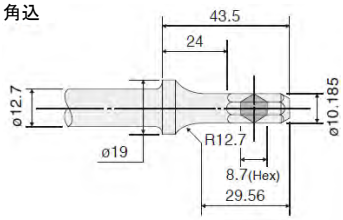

No.	品番 丸込	品番 角込	部品名
808	WA-808	WA-808H	マフラースプリッター
809	WA-809	WA-809H	パネルカッター
810	WA-810	WA-810H	コールドチゼル
812	WA-812	WA-812H	パンチ
813	WA-813	WA-813H	リベットカッター
814	WA-814	WA-814H	ストレートパンチ
815	WA-815	WA-815H	スポットウェルドブレーカー

808

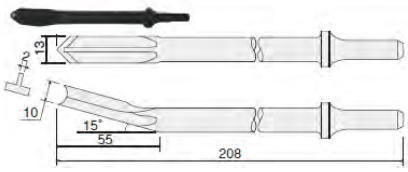

809

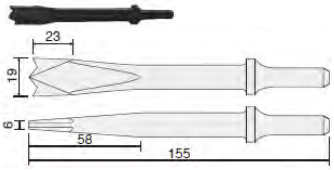

810

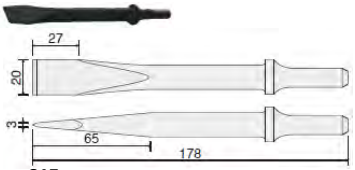

812

813

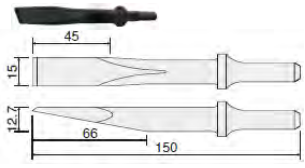

814

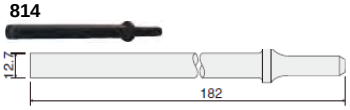

815

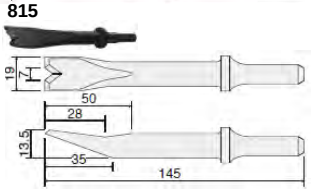

ホルダースプリング（FRH、FC-01SAシリーズ用）

ホルダースプリング

ホルダースプリング(B)

品番 FC-01SA	品番 FRH-3、6	品番 FRH-6A	部品名
H-043715-00	H-019715-00	H-024715-00	ホルダースプリング
H-043719-00	H-019719-00	H-024719-01	ホルダースプリング(B)

本カタログ記載以外のタガネも製作可能です。詳細は弊社営業担当にご相談ください。

※ ご注文の際は、品番をご明記ください。

ハンマー（FCシリーズ）用 アクセサリー

タガネ挿入部形状寸法

FC-01、FC-01SA用

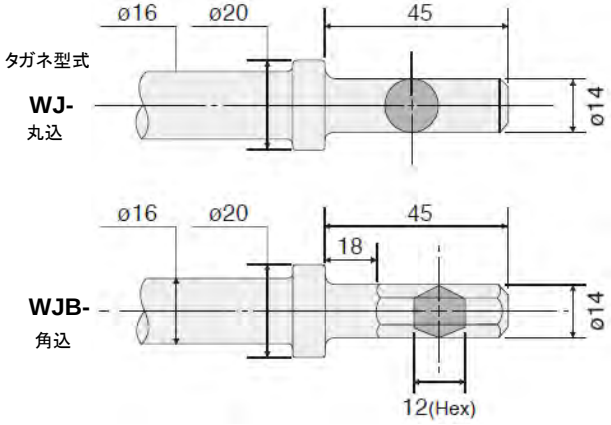

FC-1Z～4Z用

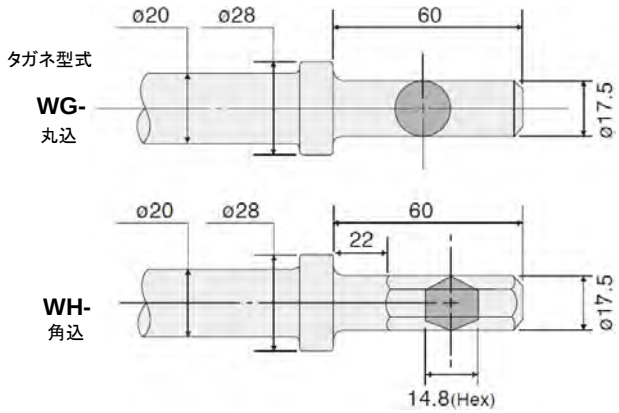

タガネ刃先形状

ブランク（刃先未加工）

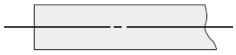

品番	寸法 L	タガネ挿入部形状	適用機種
WJ-8	200	丸込	FC-01-4 FC-01SA
WJ-10	250		
WJ-12	300		
WJ-16	400		
WJB-8	200	角込	FC-01-3 FC-01SA
WJB-10	250		
WJB-12	300		
WJB-16	400		
WG-10	250	丸込	FC-1Z-2 ～ FC-4Z-2
WG-12	300		
WH-10	250	角込	FC-1Z-1 ～ FC-4Z-1
WH-12	300		

平型（F）

16mm (FC-01)
20mm (FC-*Z)

品番	寸法 L	タガネ挿入部形状	適用機種
WJ-8F	200	丸込	FC-01-4 FC-01SA
WJB-8F	200	角込	FC-01-3 FC-01SA
WJB-10F	250		
WG-8F	200	丸込	FC-1Z-2 ～ FC-4Z-2
WG-10F	250		
WH-8F	200	角込	FC-1Z-1 ～ FC-4Z-1
WH-10F	250		

丸型（P）

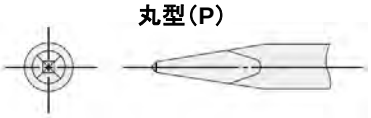

品番	寸法 L	タガネ挿入部形状	適用機種
WJ-8P	200	丸込	FC-01-4 FC-01SA
WJB-8P	200	角込	FC-01-3 FC-01SA
WJB-10P	250		
WG-8P	200	丸込	FC-1Z-2 ～ FC-4Z-2
WG-10P	250		
WH-8P	200	角込	FC-1Z-1 ～ FC-4Z-1
WH-10P	250		

広平型（SL）

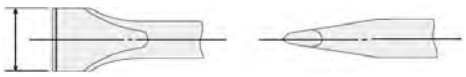

25mm (FC-01)
32mm (FC-*Z)

品番	寸法 L	タガネ挿入部形状	適用機種
WJ-8SL	200	丸込	FC-01-4 FC-01SA
WJB-8SL	200	角込	FC-01-3 FC-01SA
WJB-10SL	250		
WG-8SL	200	丸込	FC-1Z-2 ～ FC-4Z-2
WG-10SL	250		
WH-8SL	200	角込	FC-1Z-1 ～ FC-4Z-1
WH-10SL	250		

※ FC-01SA-HおよびFC-01SA-Rで、広平タガネをご使用になる際は、別途ホルダースプリング(B)をお買い求めください。

チゼルホルダー（FCシリーズ用）

品番 FC-01	品番 FC-1Z～4Z	部品名
H-019715-00	H-024715-00	チゼルホルダー
H-019719-00	H-024719-01	リテーナースプリング

本カタログ記載以外のタガネも製作可能です。詳細は弊社営業担当にご相談ください。

※ ご注文の際は、品番をご明記ください。

POWER AND PRECISION
IN PERFECT HARMONY

INDUSTRIAL TOOLS FROM FUJI

不二空機株式会社

本社　〒537-0003 大阪市東成区神路2-1-14
TEL (06) 6972-2331　FAX (06) 6972-2250

お問合せ専用
フリーダイヤル　0120-72-5522

不二空機
Webサイト　www.fujitools.jp

取扱店

掲載した製品の仕様等は予告なしに変更する場合があります。
2020/09 Ver.2